BIURO USŁUG PROJEKTOWYCH
"DROGOWIEC"
mgr inż. Piotr Sawiak

65-119 Zielona Góra, ul. Spawaczy 5d/7
tel/fax 68 412 86 42, kom. 609 772 532
NIP 973-046-76-66 REGON 971319847
biuro.drogowiec@interia.pl

egz. 1

PROJEKT BUDOWLANY

PROJEKT ZAGOSPODAROWANIA TERENU
PROJEKT ARCHITEKTONICZNO - BUDOWLANY
ZAŁĄCZNIKI PROJEKTU BUDOWLANEGO

NAZWA ZAMIERZENIA BUDOWLANEGO:

Budowa drogi wewnętrznej
ul. Drzonków- Zamkowa w Zielonej Górze
(kilometraż lokalny – km 0+000,00 – km 0+102,00)

PREZYDENT MIASTA Zielona Góra

ADRES I KATEGORIA OBIEKTU BUDOWLANEGO:

Zielona Góra, ul. Drzonków-Zamkowa
XXV – drogi, XXVI - sieci

Zatwierdzam projekt budowlany
zgodnie z warunkami podanymi w decyzji
nr 958/21 z dnia 31.12.2021

IDENTYFIKATORY DZIAŁEK GEODEZYJNYCH:

jednostka ew. 086201_1, m. Zielona Góra,
obręb 0045, nr ew.: 408/21

NAZWA I ADRES INWESTORA:

Miasto Zielona Góra,
ul. Podgórna 22, 65-424 Zielona Góra

BRANŻA:

DROGOWA, SANITARNA

z up. PREZYDENTA MIASTA
mgr inż. Jolanta Musiał
kierownik
Biura Administracji Budowlanej

OPRACOWANIE:

Stanowisko	Imię i Nazwisko	Nr i specjalność uprawnień budowlanych	Data i podpis
Projektant branży drogowej:	mgr inż. Piotr Sawiak	02/05/ZG w specj. drogowej	23.11.2021
Sprawdzający branży drogowej:	mgr inż. Grzegorz Rusnak	LBS/POOD/0057/06 w specj. drogowej	23.11.2021
Projektant branży sanitarnej:	mgr inż. Bartosz Chrastek	LBS/0023/PWOS/10 w specj. instalacyjnej sieci wod.-kan.-gaz.	23.11.2021
Sprawdzający branży sanitarnej:	mgr inż. Paweł Wieczorek	LBS/0065/POOS/11 w specj. instalacyjnej sieci wod.-kan.-gaz.	23.11.2021

SPIS TREŚCI
PROJEKTU BUDOWLANEGO

PROJEKT ZAGOSPODAROWANIA TERENU

- **Oświadczenie projektantów** 1
- **Kopie uprawnień budowlanych** 2
- **Część opisowa** 12
- **Część rysunkowa:**
  - Rys. A.1 – Plan orientacyjny 1:10 000 17
  - Rys. A.2 – Projekt zagospodarowania terenu 1:500 18

PROJEKT ARCHITEKTONICZNO – BUDOWLANY

- **Oświadczenie projektantów i sprawdzających** 1
- **Część opisowa branży drogowej** 2
- **Część rysunkowa branży drogowej:**
  - Rys. D.1 – Przekroje normalne 1:50, szczegóły konstrukcyjne 1:10 7
  - Rys. D.2 – Profil podłużny drogi 1:50/500 8
- **Część opisowa branży sanitarnej** 9
- **Część rysunkowa branży sanitarnej:**
  - Rys. S.1 – Profil podłużny kanalizacji deszczowej 1:100/500 14
  - Rys. S.2 – Przekrój podłużny i poprzeczny zbiornika nr 1 20
  - Rys. S.3 – Przekrój podłużny i poprzeczny zbiornika nr 2 21
  - Rys. S.4 – Schemat studzienki ściekowej 500mm 22
  - Rys. S.5 – Schemat studni betonowej 1:30 23

ZAŁĄCZNIKI PROJEKTU BUDOWLANEGO

- **Opinie, uzgodnienia, pozwolenia**
  - Prezydent Miasta Zielona Góra – Decyzja o ustaleniu lokalizacji inwestycji celu publicznego nr DR-WZ.6733.21.2021.AW z dnia 19.04.2021 r. 1
  - PGW - Wody Polskie – decyzja nr WR.ZUZ.7.4210.224.2021.PK o pozwoleniu wodnoprawnym z dnia 18.11.2021 r. 6
  - Starostwo Powiatowe – Protokół z narady koordynacyjnej nr GG-I.6630.10272.2021 z dnia 20.10.2021 r. 10
  - Prezydent Miasta Zielona Góra, Departament Zarządzania Drogami warunki techniczne nr DZ-BD.7251.7.2.2020.RK z dnia 14.07.2021 r. 14

URZĄD MIASTA
Zielona Góra

- Prezydent Miasta Zielona Góra, Departament Zarządzania Drogami uzgodnienie projektu branży sanitarnej nr DZ-BD.7251.7.3.2020.RK z dnia 27.07.2021 r. 15
- Prezydent Miasta Zielona Góra, Departament Zarządzania Drogami uzgodnienie projektu branży drogowej nr DZ-BD.7251.7.5.2020.RK z dnia 09.08.2021 r. 16
- Prezydent Miasta Zielona Góra, Biuro Ochrony Środowiska uzgodnienie nr DR-OS.6220.1.127.2021.BG z dnia 04.08.2021 r. 18
- PSG Sp. z o.o. w Gorzowie Wlkp. – uzgodnienie nr PSGGO.ZMSM.763.817.21 z dnia 09.08.2021 r. 19
- Zielonogórskie Wodociągi i Kanalizacja Sp. z o.o. – uzgodnienie nr RR-KM 67/28/2021 z dnia 23.08.2021 r. 24
- ORANGE Polska S.A. w Łodzi – uzgodnienie projektu branży telekomunikacyjnej nr TTISILU/MG.215-48338/21 z dnia 25.10.2021 r. ... 27

o **Informacja dotycząca bezpieczeństwa i ochrony zdrowia** 30

URZĄD MIASTA
Zielona Góra

BIURO USŁUG PROJEKTOWYCH
"DROGOWIEC"
mgr inż. Piotr Sawiak

65-119 Zielona Góra, ul. Spawaczy 5d/7
tel/fax 68 412 86 42, kom. 609 772 532
NIP 973-046-76-66 REGON 971319847
biuro.drogowiec@interia.pl

PROJEKT ZAGOSPODAROWANIA TERENU

NAZWA ZAMIERZENIA BUDOWLANEGO:

Budowa drogi wewnętrznej
ul. Drzonków- Zamkowa w Zielonej Górze
(kilometraż lokalny – km 0+000,00 – km 0+102,00)

ADRES I KATEGORIA OBIEKTU BUDOWLANEGO:

Zielona Góra, ul. Drzonków-Zamkowa
XXV – drogi, XXVI - sieci

IDENTYFIKATORY DZIAŁEK GEODEZYJNYCH:

jednostka ew. 086201_1, m. Zielona Góra,
obręb 0045, nr ew.: 408/21

NAZWA I ADRES INWESTORA:

Miasto Zielona Góra,
ul. Podgórna 22, 65-424 Zielona Góra

BRANŻA:

DROGOWA, SANITARNA

OPRACOWANIE:

Stanowisko	Imię i Nazwisko	Nr i specjalność uprawnień budowlanych	Data i podpis
Projektant branży drogowej:	mgr inż. Piotr Sawiak	02/05/ZG w specj. drogowej	23.11.2021
Projektant branży sanitarnej:	mgr inż. Bartosz Chrastek	LBS/0023/PWOS/10 w specj. instalacyjnej sieci wod.-kan.-gaz.	23.11.2021

URZĄD MIASTA
Zielona Góra

Zielona Góra 23.11.2021 r.

Na podstawie art. 34 ust. 3d pkt 1 i 2 ustawy z dnia 7 lipca 1994r. - *Prawo budowlane* (Dz. U. z 2020 r. poz. 1333 z późn. zmianami)

O Ś W I A D C Z A M Y

że projekt zagospodarowania terenu:

Budowa drogi wewnętrznej
ul. Drzonków- Zamkowa w Zielonej Górze
(kilometraż lokalny – km 0+000,00 – km 0+102,00)

został sporządzony zgodnie z obowiązującymi przepisami oraz zasadami wiedzy technicznej.

Stanowisko	Imię i Nazwisko	Nr i specjalność uprawnień budowlanych	podpis
Projektant branży drogowej:	mgr inż. Piotr Sawiak	02/05/ZG w specj. drogowej	
Projektant branży sanitarnej:	mgr inż. Bartosz Chrastek	LBS/0023/PWOS/10 w specj. instalacyjnej wod. - kan. - gaz.	

URZĄD MIASTA
Zielona Góra

LUBUSKA OKRĘGOWA IZBA
INŻYNIERÓW BUDOWNICTWA
w Zielonej Górze
Okręgowa Komisja Kwalifikacyjna
sygn. akt. LUKZ/OKK/7131/27/05

Zielona Góra dnia 20 maja 2005r.

D E C Y Z J A

Na podstawie art. 24 ust. 1 pkt 2 ustawy z dnia 15 grudnia 2000r. o samorządach zawodowych architektów, inżynierów budownictwa oraz urbanistów *(Dz. U. z 2001 r. Nr 5 poz. 42 z późn. zm.)* i art. 12 ust. 3, art. 13 ust.1 pkt 1, art. 14, ust.1, pkt 2a ustawy z dnia 7 lipca 1994r. Prawo budowlane *(tekst jednolity: Dz. U. z 2003r. Nr 207 poz.2016.z późn. zm.)* oraz § 9 ust. 1 rozporządzenia Ministra Gospodarki Przestrzennej i Budownictwa z dnia 30 grudnia 1994r. w sprawie samodzielnych funkcji technicznych w budownictwie *(Dz. U. z 1995r. Nr 8 poz. 38 z późn. zm.)*.

Okręgowa Komisja Kwalifikacyjna
n a d a j e

Panu **Piotrowi SAWIAK**
magistrowi inżynierowi budownictwa
[redacted]

UPRAWNIENIA BUDOWLANE
numer ewidencyjny 02/05/ZG

do projektowania bez ograniczeń
w specjalności drogowej

U Ż A S A D N I E N I E

W związku z uwzględnieniem w całości żądania strony na podstawie art. 107 § 4 Kpa odstępuje się od uzasadnienia decyzji. Zakres nadanych uprawnień wskazano na odwrocie decyzji

Pouczenie
Od niniejszej decyzji służy odwołanie do Krajowej Komisji Kwalifikacyjnej Polskiej Izby Inżynierów Budownictwa w Warszawie, za pośrednictwem Okręgowej Komisji Kwalifikacyjnej Lubuskiej Okręgowej Izby Inżynierów Budownictwa w Zielonej Górze w terminie 14 dni od daty jej doręczenia

Skład orzekający Okręgowej Komisji Kwalifikacyjnej

1. Tadeusz Glapa
2. Emilia Kucharczyk
3. Jan Sękowski
4. Tadeusz Wawrzyniak

LUBUSKA OKRĘGOWA IZBA INŻYNIERÓW BUDOWNICTWA ZIELONA GÓRA
Pieczęć okrągła

Otrzymują:
1. Pan **Piotr Sawiak**
   [redacted]
2. Okręgowa Rada Izby w/m
3. Główny Inspektor Nadzoru Budowlanego
4. aa.

ZGODNOŚĆ KOPII
Z ORYGINAŁEM POTWIERDZAM
PIOTR SAWIAK 23.11.2021

URZĄD MIASTA
Zielona Góra

I. Uprawnienia budowlane do projektowania w specjalności drogowej bez ograniczeń stanowią podstawę do:

1. wszystkich dróg kołowych oraz dróg przeznaczonych do ruchu i postoju statków powietrznych, łącznie z typowymi lub powtarzalnymi mostami o długości całkowitej do 10 m i przepustami;(§ 4a ust.1)

2. do sporządzania projektów zagospodarowania działki i terenu zgodnie z art. 34 ust.3b ustawy -Prawo budowlane . (§ 4 ust.4)

II. Uprawnienia budowlane do projektowania w specjalności drogowej bez ograniczeń uprawniają również do :

1. projektowania w specjalności konstrukcyjno budowlanej w ograniczonym zakresie (§ 5 ust.2 pkt 1 i 2,)

* * *

ZGODNOŚĆ KOPII
Z ORYGINAŁEM POTWIERDZAM
PIOTR SAWIAK 23.11.2021

URZĄD MIASTA
Zielona Góra

POLSKA IZBA INŻYNIERÓW BUDOWNICTWA

Zaświadczenie

o numerze weryfikacyjnym:

LBS-8WW-HKI-28C *

Pan Piotr Sawiak o numerze ewidencyjnym LBS/BD/0082/05

a[redacted]

jest członkiem Lubuskiej Okręgowej Izby Inżynierów Budownictwa i posiada wymagane ubezpieczenie od odpowiedzialności cywilnej.

Niniejsze zaświadczenie jest ważne od 2021-08-01 do 2022-07-31.

Zaświadczenie zostało wygenerowane elektronicznie i opatrzone bezpiecznym podpisem elektronicznym weryfikowanym przy pomocy ważnego kwalifikowanego certyfikatu w dniu 2021-07-13 roku przez:

Ewa Bosy, Przewodniczący Rady Lubuskiej Okręgowej Izby Inżynierów Budownictwa.

(Zgodnie art. 5 ust 2 ustawy z dnia 18 września 2001 r. o podpisie elektronicznym (Dz. U. 2001 Nr 130 poz. 1450) dane w postaci elektronicznej opatrzone bezpiecznym podpisem elektronicznym weryfikowanym przy pomocy ważnego kwalifikowanego certyfikatu są równoważne pod względem skutków prawnych dokumentom opatrzonym podpisami własnoręcznymi.)

ZGODNO[illegible] KOPII
Z ORYGINAŁEM POTWIERDZAM
PIOTR SAWIAK 23.11.2021

* Weryfikację poprawności danych w niniejszym zaświadczeniu można sprawdzić za pomocą numeru weryfikacyjnego zaświadczenia na stronie Polskiej Izby Inżynierów Budownictwa www.piib.org.pl lub kontaktując się z biurem właściwej Okręgowej Izby Inżynierów Budownictwa.

URZĄD MIASTA
Zielona Góra

4

LUBUSKA OKRĘGOWA IZBA
INŻYNIERÓW BUDOWNICTWA
w Gorzowie Wlkp.
Okręgowa Komisja Kwalifikacyjna
sygn. akt. LBS/OKK/0054/0040/06

Gorzów Wlkp. 01.12.2006r.

DECYZJA

Na podstawie art. 24 ust. 1 pkt 2 ustawy z dnia 15 grudnia 2000r. o samorządach zawodowych architektów, inżynierów budownictwa oraz urbanistów *(Dz. U. z 2001 r. Nr 5 poz. 42 z późn. zm.)* i art. 12 ust. 3, art. 13 ust.1 pkt 1, art. 14, ust.1, pkt 2a ustawy z dnia 7 lipca 1994r. Prawo budowlane *(tekst jednolity: Dz. U. z 2003r. Nr 2007 poz.2016)* oraz § 12 pkt 1 rozporządzenia Ministra Infrastruktury z dnia 18 maja 2005 r. (*Dz.U Nr 96 poz. 817*) w sprawie samodzielnych funkcji technicznych w budownictwie *(Dz. U. Nr 83 poz. 578)*.

Okręgowa Komisja Kwalifikacyjna
n a d a j e
Panu **Grzegorzowi Józefowi RUSNAK**
magistrowi inżynierowi budownictwa
[redacted]

UPRAWNIENIA BUDOWLANE
numer ewidencyjny LBS/P00D/0057/06

do projektowania bez ograniczeń
w specjalności drogowej

UZASADNIENIE

W związku z uwzględnieniem w całości żądania strony na podstawie art. 107 § 4 Kpa odstępuje się od uzasadnienia decyzji. Zakres uprawnień podany jest na odwrocie.

Pouczenie

Od niniejszej decyzji służy odwołanie do Krajowej Komisji Kwalifikacyjnej Polskiej Izby Inżynierów Budownictwa w Warszawie, za pośrednictwem Okręgowej Komisji Kwalifikacyjnej Lubuskiej Okręgowej Izby Inżynierów Budownictwa w Gorzowie Wlkp. w terminie 14 dni od daty jej doręczenia

Członkowie Składu Orzekającego

1. Marek PUCHALSKI
2. Emilia KUCHARCZYK
3. Jerzy MIŃCZYK

LUBUSKA OKRĘGOWA IZBA INŻYNIERÓW BUDOWNICTWA

Pieczęć okrągła

ZGODNOŚĆ KOPII
Z ORYGINAŁEM POTWIERDZAM
PIOTR SAWIAK 23.11.2021

URZĄD MIASTA
Zielona Góra

POLSKA IZBA INŻYNIERÓW BUDOWNICTWA

Zaświadczenie

o numerze weryfikacyjnym:

LBS-74Z-MYY-DJ6 *

Pan Grzegorz Józef Rusnak o numerze ewidencyjnym LBS/BD/0037/07 [redacted]

jest członkiem Lubuskiej Okręgowej Izby Inżynierów Budownictwa i posiada wymagane ubezpieczenie od odpowiedzialności cywilnej.

Niniejsze zaświadczenie jest ważne od 2021-06-01 do 2021-11-30.

Zaświadczenie zostało wygenerowane elektronicznie i opatrzone bezpiecznym podpisem elektronicznym weryfikowanym przy pomocy ważnego kwalifikowanego certyfikatu w dniu 2021-06-09 roku przez:

Ewa Bosy, Przewodniczący Rady Lubuskiej Okręgowej Izby Inżynierów Budownictwa.

(Zgodnie art. 5 ust 2 ustawy z dnia 18 września 2001 r. o podpisie elektronicznym (Dz. U. 2001 Nr 130 poz. 1450) dane w postaci elektronicznej opatrzone bezpiecznym podpisem elektronicznym weryfikowanym przy pomocy ważnego kwalifikowanego certyfikatu są równoważne pod względem skutków prawnych dokumentom opatrzonym podpisami własnoręcznymi.)

ZGODNO[illegible] KOPII
Z ORYGINAŁEM POTWIERDZAM
PIOTR SAWIAK 23.11.2021

* Weryfikację poprawności danych w niniejszym zaświadczeniu można sprawdzić za pomocą numeru weryfikacyjnego zaświadczenia na stronie Polskiej Izby Inżynierów Budownictwa www.piib.org.pl lub kontaktując się z biurem właściwej Okręgowej Izby Inżynierów Budownictwa.

URZĄD MIASTA
Zielona Góra

odpis jest prawidłowy

6

LUBUSKA OKRĘGOWA IZBA INŻYNIERÓW BUDOWNICTWA
w Gorzowie Wlkp.
Okręgowa Komisja Kwalifikacyjna
sygn. akt. LBS/OKK/0054/0018/10

Gorzów Wlkp. 15-05-2010r.

D E C Y Z J A

Na podstawie art. 24 ust. 1 pkt 2 ustawy z dnia 15 grudnia 2000r. o samorządach zawodowych architektów, inżynierów budownictwa oraz urbanistów *(Dz. U. z 2001 r. Nr 5 poz. 42 z późn. zm.)* i art. 12 ust. 3, art. 13 ust.1 pkt 1 i 2, art. 14, ust.1, pkt 4 ustawy z dnia 07 lipca 1994r. Prawo budowlane *(tekst jednolity: Dz. U. z 2006 r. Nr 156, poz. 1118 z późn.zm.)* oraz § 11 ust.1 pkt 1 *rozporządzenia Ministra Transportu i Budownictwa z dnia 28 kwietnia 2006 r. w sprawie samodzielnych funkcji technicznych w budownictwie (Dz. U. Nr 83 poz. 578 z późn.zm).*

Okręgowa Komisja Kwalifikacyjna
n a d a j e
Panu **Bartoszowi CHRASTEK**
[redacted]
magistrowi inżynierowi –inżynieria środowiska

UPRAWNIENIA BUDOWLANE
numer ewidencyjny LBS/0023/PWOS/10

do projektowania i kierowania robotami budowlanymi bez ograniczeń w specjalności instalacyjnej w zakresie sieci, instalacji i urządzeń cieplnych, wentylacyjnych, gazowych, wodociągowych i kanalizacyjnych

U Z A S A D N I E N I E

W związku z uwzględnieniem w całości żądania strony na podstawie art. 107 § 4 Kpa odstępuje się od uzasadnienia decyzji. Zakres uprawnień podany jest na odwrocie.

ZGODNOŚĆ KOPII
Z ORYGINAŁEM POTWIERDZAM
PIOTR SAWIAK 23.11.2021

Pouczenie

Od niniejszej decyzji służy odwołanie do Krajowej Komisji Kwalifikacyjnej Polskiej Izby Inżynierów Budownictwa w Warszawie, za pośrednictwem Okręgowej Komisji Kwalifikacyjnej Lubuskiej Okręgowej Izby Inżynierów Budownictwa w Gorzowie Wlkp. w terminie 14 dni od daty jej doręczenia

Członkowie Składu Orzekającego

mgr inż. .Marek PUCHALSKI.....

mgr Emilia KUCHARCZYK.....

inż. Edward WIĘCKOWSKI.....

LUBUSKA OKRĘGOWA IZBA INŻYNIERÓW BUDOWNICTWA

Pieczęć okrągła

URZĄD MIASTA
Zielona Góra

POLSKA IZBA INŻYNIERÓW BUDOWNICTWA

Zaświadczenie

o numerze weryfikacyjnym:

LBS-7JB-Z6P-BEE *

Pan Bartosz Chrastek o numerze ewidencyjnym LBS/IS/0091/10

[redacted]

jest członkiem Lubuskiej Okręgowej Izby Inżynierów Budownictwa i posiada wymagane ubezpieczenie od odpowiedzialności cywilnej.

Niniejsze zaświadczenie jest ważne od 2021-08-01 do 2022-07-31.

Zaświadczenie zostało wygenerowane elektronicznie i opatrzone bezpiecznym podpisem elektronicznym weryfikowanym przy pomocy ważnego kwalifikowanego certyfikatu w dniu 2021-07-12 roku przez:

Ewa Bosy, Przewodniczący Rady Lubuskiej Okręgowej Izby Inżynierów Budownictwa.

(Zgodnie art. 5 ust 2 ustawy z dnia 18 września 2001 r. o podpisie elektronicznym (Dz. U. 2001 Nr 130 poz. 1450) dane w postaci elektronicznej opatrzone bezpiecznym podpisem elektronicznym weryfikowanym przy pomocy ważnego kwalifikowanego certyfikatu są równoważne pod względem skutków prawnych dokumentom opatrzonym podpisami własnoręcznymi.)

ZGODNOŚĆ KOPII
Z ORYGINAŁEM POTWIERDZAM
PIOTR SAWIAK 23.11.2021

* Weryfikację poprawności danych w niniejszym zaświadczeniu można sprawdzić za pomocą numeru weryfikacyjnego zaświadczenia na stronie Polskiej Izby Inżynierów Budownictwa www.piib.org.pl lub kontaktując się z biurem właściwej Okręgowej Izby Inżynierów Budownictwa.

URZĄD MIASTA
Zielona Góra

8

LUBUSKA OKRĘGOWA IZBA INŻYNIERÓW BUDOWNICTWA
w Gorzowie Wlkp.
Okręgowa Komisja Kwalifikacyjna
sygn. akt. LBS/OKK/0054/002111

Gorzów Wlkp. 26-11-2011r.

D E C Y Z J A

Na podstawie art. 24 ust. 1 pkt 2 ustawy z dnia 15 grudnia 2000r. o samorządach zawodowych architektów, inżynierów budownictwa oraz urbanistów *(Dz. U. z 2001 r. Nr 5 poz. 42 z późn. zm.),* art. 12 ust. 3, art. 13 ust.1 pkt 1, art. 14, ust.1, pkt 4 ustawy z dnia 7 lipca 1994r. Prawo budowlane *(tekst jednolity: Dz.U.10.243.*1623 *z późn. zm.)* oraz § 11 ust.1 pkt 1 *rozporządzenia Ministra Transportu i Budownictwa z dnia 28 kwietnia 2006r. w sprawie samodzielnych funkcji technicznych w budownictwie (Dz. U. Nr 83 poz. 578z późn. zm.).*

Okręgowa Komisja Kwalifikacyjna
n a d a j e
Panu **Pawłowi WIECZORKOWI**
[redacted]
magistrowi inżynierowi –inżynieria środowiska

UPRAWNIENIA BUDOWLANE
numer ewidencyjny LBS/0065POOS/11

do projektowania bez ograniczeń
w specjalności instalacyjnej w zakresie sieci, instalacji i urządzeń cieplnych, wentylacyjnych, gazowych, wodociągowych i kanalizacyjnych

U Z A S A D N I E N I E

W związku z uwzględnieniem w całości żądania strony na podstawie art. 107 § 4 Kpa odstępuje się od uzasadnienia decyzji. Zakres uprawnień podany jest na odwrocie.

Pouczenie

Od niniejszej decyzji służy odwołanie do Krajowej Komisji Kwalifikacyjnej Polskiej Izby Inżynierów Budownictwa w Warszawie, za pośrednictwem Okręgowej Komisji Kwalifikacyjnej Lubuskiej Okręgowej Izby Inżynierów Budownictwa w terminie 14 dni od daty jej doręczenia

Członkowie Składu Orzekającego

1. mgr inż. .Marek PUCHALSKI.....
2. mgr Emilia KUCHARCZYK .....
3. inż. Edward WIĘCKOWSKI.....

LUBUSKA OKRĘGOWA IZBA INŻYNIERÓW BUDOWNICTWA
Pieczęć okrągła

ZGODNOŚĆ KOPII
Z ORYGINAŁEM POTWIERDZAM
PIOTR SAWIAK 23.11.2021

URZĄD MIASTA
Zielona Góra

9

***

Szczegółowy zakres uprawnień
do projektowania bez ograniczeń
w specjalności instalacyjnej w zakresie sieci, instalacji i urządzeń cieplnych, wentylacyjnych, gazowych, wodociągowych i kanalizacyjnych

1. Na mocy art. 12 ust.1 pkt 1 i 5 , art.13 ust. 4 *ustawy – Prawo budowlane*, **w zakresie objętym wyżej wymienioną specjalnością**, niniejsze uprawnienia stanowią podstawę do:

a) projektowania, sprawdzania projektów budowlanych i sprawowania nadzoru autorskiego
b) sprawowania kontroli technicznej utrzymania obiektów budowlanych

2. Na mocy § 15 oraz § 23 ust. 1 *rozporządzenia Ministra Transportu i Budownictwa z dnia 28 kwietnia 2006 r. w sprawie samodzielnych funkcji technicznych w budownictwie* , uprawnienia budowlane w specjalności instalacyjnej w zakresie sieci, instalacji i urządzeń cieplnych, wentylacyjnych, gazowych, wodociągowych i kanalizacyjnych do projektowania bez ograniczeń uprawniają do:
projektowania obiektu budowlanego takiego jak:

a) sieci i instalacje cieplne, wentylacyjne, gazowe, wodociągowe i kanalizacyjne z doborem właściwych urządzeń w projekcie budowlanym;
b) sporządzania projektu zagospodarowania działki lub terenu w zakresie tej specjalności.

***

Otrzymują:
1. Pan **Paweł Wieczorek** [redacted]
2. Główny Inspektor Nadzoru Budowlanego-Warszawa
3. OR LOIIB
4. aa.

PRZEWODNICZĄCY
OKRĘGOWEJ KOMISJI KWALIFIKACYJNEJ
Lubuskiej Okręgowej Izby Inżynierów Budownictwa
mgr inż. Marek Puchalski

ZGODNOŚĆ KOPII
Z ORYGINAŁEM POTWIERDZAM
PIOTR SAWIAK 23.11.2021

URZĄD MIASTA
Zielona Góra

POLSKA IZBA INŻYNIERÓW BUDOWNICTWA

Zaświadczenie

o numerze weryfikacyjnym:

LBS-YPJ-GME-QDX *

Pan Paweł Wieczorek o numerze ewidencyjnym LBS/IS/0009/12

[redacted]

jest członkiem Lubuskiej Okręgowej Izby Inżynierów Budownictwa i posiada wymagane ubezpieczenie od odpowiedzialności cywilnej.

Niniejsze zaświadczenie jest ważne od 2021-08-01 do 2022-01-31.

Zaświadczenie zostało wygenerowane elektronicznie i opatrzone bezpiecznym podpisem elektronicznym weryfikowanym przy pomocy ważnego kwalifikowanego certyfikatu w dniu 2021-07-27 roku przez:

Ewa Bosy, Przewodniczący Rady Lubuskiej Okręgowej Izby Inżynierów Budownictwa.

(Zgodnie art. 5 ust 2 ustawy z dnia 18 września 2001 r. o podpisie elektronicznym (Dz. U. 2001 Nr 130 poz. 1450) dane w postaci elektronicznej opatrzone bezpiecznym podpisem elektronicznym weryfikowanym przy pomocy ważnego kwalifikowanego certyfikatu są równoważne pod względem skutków prawnych dokumentom opatrzonym podpisami własnoręcznymi.)

ZGODNOŚĆ KOPII
Z ORYGINAŁEM POTWIERDZAM
PIOTR SAWIAK 23.11.2021

* Weryfikację poprawności danych w niniejszym zaświadczeniu można sprawdzić za pomocą numeru weryfikacyjnego zaświadczenia na stronie Polskiej Izby Inżynierów Budownictwa www.piib.org.pl lub kontaktując się z biurem właściwej Okręgowej Izby Inżynierów Budownictwa.

URZĄD MIASTA
Zielona Góra

11

CZĘŚĆ OPISOWA

DO PROJEKTU ZAGOSPODAROWANIA TERENU

1. PODSTAWA OPRACOWANIA

Podstawę opracowania stanowi umowa zawarta z Inwestorem – Miastem Zielona Góra, ul. Podgórna 22, 65-424 Zielona Góra.

2. MATERIAŁY WYJŚCIOWE

- Podkład syt. – wys. terenu w skali 1:500 do celów projektowych, maj 2021 r.,
- Inwentaryzacja i pomiary uzupełniające,
- Dokumentacja badań podłoża gruntowego – AGEA Świdnica, luty 2021 r.,
- Rozporządzenie Ministra Infrastruktury w sprawie warunków technicznych, jakim powinny odpowiadać budynki i ich usytuowanie (Dz.U.2019 poz. 1065)
- Rozporządzenie Ministra Transportu i Gospodarki Morskiej z dnia 2 marca 1999 r. w sprawie warunków technicznych, jakim powinny odpowiadać drogi publiczne i ich usytuowanie (Dz. U. nr 2016.124),
- Rozporządzenie Ministra Infrastruktury z dnia 1 sierpnia 2019 r. zmieniającego rozporządzenie w sprawie warunków technicznych, jakim powinny odpowiadać drogi publiczne i ich usytuowanie (Dz.U. z 2019, poz. 1643).
- Ustawa z dnia 7 lipca 1994 r. Prawo budowlane (Dz.U. 2020 poz. 1333),
- Ustawa z dnia 20 lipca 2017 r. Prawo wodne (Dz. U. 2021 poz. 624 ze zmianami),
- Uzgodnienia administracyjne i branżowe.

3. OKREŚLENIE PRZEDMIOTU ZAMIERZENIA BUDOWLANEGO

Inwestycja ma na celu zapewnienie bezpiecznego i komfortowego dojazdu na osiedlu domów jednorodzinnych w Zielonej Górze na terenie sołectwa Drzonków, poprzez nadanie właściwych parametrów technicznych i użytkowych oraz zapewnienie należytego odwodnienia drogi. Zakres opracowania obejmuje budowę odcinka drogi wewnętrznej – ul. Drzonków-Zamkowa o długości w osi 102,00 m.

4. OPIS ISTNIEJĄCEGO STANU ZAGOSPODAROWANIA

Inwestycja zlokalizowana jest w całości na terenie zabudowy w pasie drogowym. Powierzchnia terenu zawiera się w granicach 111,50 – 112,50 mnpm ze spadkiem w kierunku południowo-wschodnim.

Droga wewnętrzna posiada jezdnię o nawierzchni gruntowej i lokalnie utwardzonej kruszywem niezwiązanym i destruktem bitumicznym, utwardzenie zostało wykonane w ramach robót utrzymaniowych po budowie sieci kanalizacji sanitarnej. Początkowy odcinek ul. Drzonków -Zamkowa nawiązuje do istniejącej jezdni ul. Drzonków-Rycerska z betonowej kostki brukowej typu EKO. Droga wewnętrzna ul. Drzonków-Zamkowa jest drogą bez przejazdu.

Nawierzchnię jezdni zaprojektowano z uwzględnieniem kategorii ruchu KR1 co odpowiada lokalnemu ruchowi w obrębie zabudowy mieszkaniowej ze sporadycznym przejazdem pojazdów obsługi komunalnej.

W obrębie pasa drogowego zlokalizowana jest istniejąca sieć oświetleniowa, napowietrzna i doziemna sieć elektroenergetyczna, sieć wodociągowa, sieć kanalizacji sanitarnej, sieci telekomunikacyjnej i sieć gazowa. Teren inwestycji nie jest objęty ochroną konserwatorską i nie jest zlokalizowany w obrębie szkód górniczych.

URZĄD MIASTA
Zielona Góra

5. PROJEKTOWANE ZAGOSPODAROWANIE TERENU

Zaprojektowano jezdnię dwupasową, dwukierunkową o zasadniczej szerokości 5,0 m i długości w osi razem z ostatnim zjazdem 102,0 m. Załamanie krawędzi jezdni przy wierzchołku osi ukształtowano łukiem o promieniu 50 m. W km 0+034 zaprojektowano zjazd publiczny o szerokości 5,0 m do pozostałych terenów zabudowy mieszkaniowej. Wzdłuż jezdni zaprojektowano obustronne pobocze szer. 1,0 m oraz zjazdy indywidualne do bram o szerokości 4,0 – 6,0 m z dojściami do furtek. Wyłukowanie krawędzi jezdni na połączeniu z ul. Drzonków-Rycerska i na zjeździe publicznym promieniami R=6,0 m.

Początek opracowania przyjęto na krawędzi pasa drogowego ul. Drzonków-Rycerska w nawiązaniu do istn. nawierzchni z betonowej kostki brukowej. Koniec opracowania przyjęto na bramie wjazdowej posesji nr 6.

6. PARAMETRY TECHNICZNE

ul. Drzonków-Zamkowa - droga wewnętrzna:

- kategoria ruchu KR1
- szer. jezdni 5,0 m
- szerokość pobocza 1,0 m

7. ODWODNIENIE OBIEKTU

Odwodnienie dróg będzie odbywać się za pomocą zaprojektowanej kanalizacji deszczowej, pośrednio do gruntu za pośrednictwem podziemnych skrzynek rozsączających oraz bezpośrednio do gruntu za pomocą przepuszczalnej konstrukcji jezdni z kostki betonowej typu EKO na podbudowie z kruszywa niezwiązanego. W tym celu zaprojektowano dwa wpusty deszczowe.

Zakres opracowania branży sanitarnej obejmuje budowę kanalizacji deszczowej. Wody opadowe i roztopowe z projektowanych wpustów zostaną odprowadzone do dwóch odrębnych nowo projektowanych zbiorników rozsączających podziemnych wykonanych ze skrzynek tworzywowych o wymiarach 1,2m x 0,6m x 0,6m.

Kanalizację deszczową projektuje się z rur litych PVC ϕ200mm klasy SN8. Wszystkie studnie betonowe 1000mm, które będą zlokalizowane przed zbiornikami rozsączającymi należy wykonać z częścią osadnikową H=1,0m.

Zbiorniki podziemne zostaną wykonane ze skrzynek rozsączających produkowanych z polipropylenu (PP) o wymiarach (dł. x szer. x wys.) 1200 x 600 x 600 mm i pojemności wodnej netto 410 dm^3 Konstrukcja zbiornika posiada budowę otwartą, płyty boczne stosowane są tylko na zewnątrz zbiornika. Moduł skrzynek jest przygotowany do eksploatacji z powierzchni terenu za pomocą studzienek kontrolnych DN/ID600 zabudowanych bezpośrednio na zbiorniku, inspekcja i czyszczenie możliwe są w dwóch kierunkach.

Budowa zbiornika podziemnego rozsączającego nr 1:

Wylot kd do zbiornika - ϕ200mm:	rzędna dna wylotu: 110,71 m n.p.m.
Studzienka St1:	rzędna włazu studzienki 112,00 m n.p.m.
Zbiornik podziemny rozsączający nr 1:	rzędna dna zbiornika: 109,80 m n.p.m.

Budowa zbiornika podziemnego rozsączającego nr 2:

Wylot kd do zbiornika - ϕ200mm:	rzędna dna wylotu: 110,12 m n.p.m.
Studzienka St1:	rzędna włazu studzienki 111,41 m n.p.m.
Zbiornik podziemny rozsączający nr 2:	rzędna dna zbiornika: 109,21 m n.p.m.

URZĄD MIASTA
Zielona Góra

8. SIECI UZBROJENIA TERENU

W obrębie inwestycji występuje uzbrojenie w postaci sieci oświetleniowej, doziemnej sieci elektroenergetycznej, sieci wodociągowej, sieci kanalizacji sanitarnej, sieci telekomunikacyjnej i sieci gazowej.

Istniejące kable elektroenergetyczne i telekomunikacyjne przebiegające pod nawierzchnią jezdni i zjazdów podlegają zabezpieczeniu za pomocą dwudzielnych przepustów osłonowych.

Istniejące włazy z pokrywami na sieciach uzbrojenia terenu podlegają regulacji wysokościowej. Wszystkie włazy muszą spełniać wymagania klasy D400. Łącznie w zakresie opracowania zlokalizowano 3 szt. studni kanalizacji sanitarnej, ich dokładne wymiary zostaną zweryfikowane podczas robót budowlanych.

Przed rozpoczęciem robót budowlanych należy dokonać przekazania urządzeń wod-kan przez przedstawiciela ZWiK Sp. z o.o. w Zielonej Górze. Istniejące pokrywy studni rewizyjnych oraz skrzynki zaworowe należy dostosować wysokościowo do projektowanych nawierzchni. Dodatkowo należy uwzględnić konieczność:

- przebudowy studni kanalizacyjnych w zakresie odbiegającym od definicji regulacji wysokościowej włazów, tj. w zakresie górnych kręgów, pierścieni betonowych oraz włazów znajdujących się w złym stanie technicznym lub nie spełniających wymagań obciążeniowych,
- przebudowy zaworów wodociągowych w zakresie odbiegającym od definicji regulacji wysokościowej, tj. w zakresie długości sztycy,
- montażu skrzynek ulicznych o średnicy 185 mm na istniejących zaworach gazowych i wodociągowych, znajdujących się w obrębie proj. nawierzchni jezdni i zjazdów,
- montażu betonowych kopert gr. 15 cm wokół włazów studziennych i skrzynek zaworowych zlokalizowanych w poboczu lub bezpośrednio za poboczem (w szalunku na włazach studziennych i prefabrykaty na skrzynkach zaworowych).

Wszelkie roboty ziemne w pobliżu tych urządzeń należy wykonywać ręcznie z zachowaniem szczególnej ostrożności.

9. STAN PRAWNY GRUNTU

Działka na której będzie realizowana inwestycja nr ew. 408/21, obręb 0045, stanowi własność Gminy Zielona Góra o statusie miejskim w gospodarowaniu Prezydenta Miasta Zielona Góra.

10. ZESTAWIENIE POWIERZCHNI ZABUDOWY

Łączna powierzchnia wszystkich elementów inwestycji zlokalizowanej w pasie drogowym wynosi 1002 m^2 i obejmuje:

- jezdnia z betonowej kostki brukowej EKO –525 m^2
- zjazdy z betonowej kostki brukowej HOLLAND – 85 m^2
- dojścia do furtek z betonowej kostki brukowej HOLLAND – 52 m^2
- pobocza ulepszona kruszywem niezwiązanym – 170 m^2
- tereny zielone z obsianiem trawą (o szerokości 1,0 m wzdłuż pobocza) – 170 m^2

11. INFORMACJA O OBSZARZE ODDZIAŁYWANIA OBIEKTU

Wskazanie przepisów prawa, w oparciu o które dokonano określenia obszaru oddziaływania obiektu:

URZĄD MIASTA
Zielona Góra

- § 14, § 15, § 16 ust. 1 Rozporządzenia Ministra Infrastruktury w sprawie warunków technicznych, jakim powinny odpowiadać budynki i ich usytuowanie (Dz.U.2019 r., poz.1065)
- § 10, § 11, § 14 - 17, § 55 - 79, ust. 1 rozporządzenia Ministra Transportu i Gospodarki Morskiej z dnia 2 marca 1999 r. w sprawie warunków technicznych, jakim powinny odpowiadać drogi publiczne i ich usytuowanie (Dz. U. nr 2016.124) oraz rozporządzenia Ministra Infrastruktury z dnia 1 sierpnia 2019 r. zmieniającego rozporządzenie w sprawie warunków technicznych, jakim powinny odpowiadać drogi publiczne i ich usytuowanie (Dz.U. z 2019 poz. 1643);
- art. 16 pkt 65 lit. f, art. 34, art. 388 ust. 1 pkt 1, art. 389 pkt 2 i 6, art. 393 ust. 4 i ust. 5, art. 397 ust. 1 i ust. 3 pkt 2 lit. a, art. 398 ust. 1, 3, 4 i 10, art. 400 ust. 1, 6 i 8, art. 403 ust. 1 i 2, art. 407 ust. 1 ustawy z dnia 20 lipca 2017 r. – Prawo wodne (Dz. U. z 2021 poz. 624 ze zmianami);
- § 17 ust. 1 Rozporządzenia Ministra Gospodarki Morskiej i Żeglugi Śródlądowej z dnia 12 lipca 2019 r. w sprawie substancji szczególnie szkodliwych dla środowiska wodnego oraz warunków, jakie należy spełnić przy wprowadzaniu do wód lub do ziemi ścieków, a także przy odprowadzaniu wód opadowych lub roztopowych do wód lub do urządzeń wodnych (Dz. U. 2019 poz. 1311);
- Ustawa z dnia 10 kwietnia 2003 r. o szczególnych zasadach przygotowania i realizacji inwestycji w zakresie dróg publicznych (Dz.U. 2020 poz. 1363);
- Ustawa z dnia 7 lipca 1994 r. Prawo budowlane (Dz.U. 2020 poz. 1333);
- Ustawa z dnia 27 kwietnia 2001 r. Prawo ochrony środowiska (Dz. U. 2001 Nr 62 poz. 627);
- Ustawa z dnia 16 kwietnia 2004 r. o ochronie przyrody (Dz.U. 2004 nr 92 poz. 880);
- Ustawa z dnia 27 marca 2003 r. o planowaniu i zagospodarowaniu przestrzennym (Dz.U. 2021 poz. 741).

Zasięg obszaru oddziaływania obiektu mieści się w całości na działce, na której został zaprojektowany.

12. POZOSTAŁE INFORMACJE I DANE

12.1. Informacje o rodzaju ograniczeń lub zakazów w zabudowie i zagospodarowaniu tego terenu wynikających z aktów prawa miejscowego lub decyzji o warunkach zabudowy i zagospodarowania terenu, jeżeli są wymagane.

Dla przedmiotowej inwestycji uzyskano decyzje o ustaleniu lokalizacji inwestycji celu publicznego. Teren inwestycji nie podlega ograniczeniom i zakazom w zabudowie i zagospodarowaniu, teren inwestycji nie jest objęty Miejscowym Planem Zagospodarowania Przestrzennego.

12.2. Informacje o charakterze, cechach istniejących i przewidywanych zagrożeń dla środowiska oraz higieny i zdrowia użytkowników projektowanych obiektów budowlanych i ich otoczenia w zakresie zgodnym z przepisami odrębnymi (ze wskazaniem obszarów chronionego krajobrazu i odległości od obszaru natura 2000, terenów zalewowych).

Teren, na którym planuje się przedmiotową inwestycję znajduje się na terenie miasta Zielona Góra. Inwestycja nie leży w obszarze oddziaływania obszarów podlegających ochronie na podstawie ustawy z dnia 16 kwietnia 2004 r. o ochronie przyrody. Najbliższe

URZĄD MIASTA
Zielona Góra

tereny wchodzące w skład sieci Natura 2000 zlokalizowane są około 3 km w kierunku zachodnim od inwestycji – Zimna Woda (PLH080062).

Teren przewidziany do realizacji przedmiotowej inwestycji nie znajduje się na obszarze szczególnego zagrożenia powodzią.

Nie przewiduje się szczególnych zagrożeń dla środowiska oraz higieny i zdrowia użytkowników drogi na etapie jej eksploatacji.

Zakres robót nie koliduje z istniejącym drzewostanem. Krzewy częściowo kolidujące z proj. chodnikiem zostaną przycięte lub przesadzone.

Przedmiotowa inwestycja nie będzie powodowała ryzyka wystąpienia poważnej awarii przemysłowej, może natomiast na jej terenie, ze względu na charakter powszechnie i publicznie dostępny, możliwe jest wystąpienie awarii lub wypadku na drodze. Sytuacje awaryjne na drodze mogą być spowodowane przede wszystkim przez ewentualne wypadki drogowe w których uczestnikami mogą być pojazdy przewożące substancje niebezpieczne, głównie gazy, paliwa, rozpuszczalniki i inne substancje ciekłe.

Przeciwdziałanie skutkom emisji zanieczyszczeń w sytuacjach awaryjnych sprowadza się do powiadomienia odpowiednich służb drogowych oraz służb ratownictwa będących w krajowych strukturach obrony cywilnej i Straży Pożarnej, a zajmujących się zwalczaniem skutków klęsk żywiołowych. Technologia budownictwa drogowego nie powoduje negatywnego oddziaływania na środowisko.

W ramach inwestycji nie przewiduje się budowy specjalnych urządzeń chroniących środowisko. Uzasadnione jest to lokalizacją poza terenem zabudowy oraz znikomym natężeniem ruchu pojazdów budowlanych.

Rozwiązania chroniące środowisko na etapie budowy sprowadzać się będą do prawidłowej gospodarki odpadami, która przede wszystkim polegała będzie na selektywnej zbiórce odpadów, właściwym ich składowaniu, w miarę możliwości odzyskowi w miejscu wytwarzania oraz przekazywaniu podmiotom posiadającym stosowane zezwolenia. Część odpadów w miarę możliwości zostanie odzyskana na placu budowy. Odpady opakowaniowe jak palety drewniane i pojemniki stanowią opakowania zwrotne. Opakowania z folii, papieru oraz odpady powstające na zapleczu socjalnym budowy będą gromadzone w wyznaczonych do tego celu pojemnikach i sukcesywnie odbierane z terenu inwestycji. Odpady, których nie będzie można wykorzystać zostaną przekazane posiadającym właściwe decyzje lub pozwolenia w zakresie gospodarki odpadami. Część odpadów będzie mogła zostać przekazana osobom fizycznym na podstawie Rozporządzenia Ministra Środowiska z dnia 21 kwietnia 2006 r. w sprawie listy rodzajów odpadów, które posiadacz może przekazać osobom fizycznym lub jednostkom organizacyjnym, niebędących przedsiębiorcami oraz dopuszczalnych metod ich odzysku.

12.3. Dane dotyczące warunków ochrony przeciwpożarowej, w szczególności o drogach pożarowych oraz przeciwpożarowym zaopatrzeniu w wodę, wraz z ich parametrami technicznymi.

W obrębie drogi wewnętrznej – ul. Drzonków Zamkowa zlokalizowana jest niska zabudowa jednorodzinna. W obrębie drogi wewnętrznej – ul. Drzonków Zamkowa nie znajdują się stanowiska czerpania wody do celów przeciwpożarowych. Zaprojektowana droga spełnia wymagania ochrony p-poż:

- szerokość jezdni 5,0 m, dodatkowo obustronne pobocze szer. 1,0 m,
- szerokość pasa drogowego min. 10 m
- możliwość wjazdu pojazdów Straży Pożarnej.

opracował:

mgr inż. Piotr Sawiak

URZĄD MIASTA
Zielona Góra

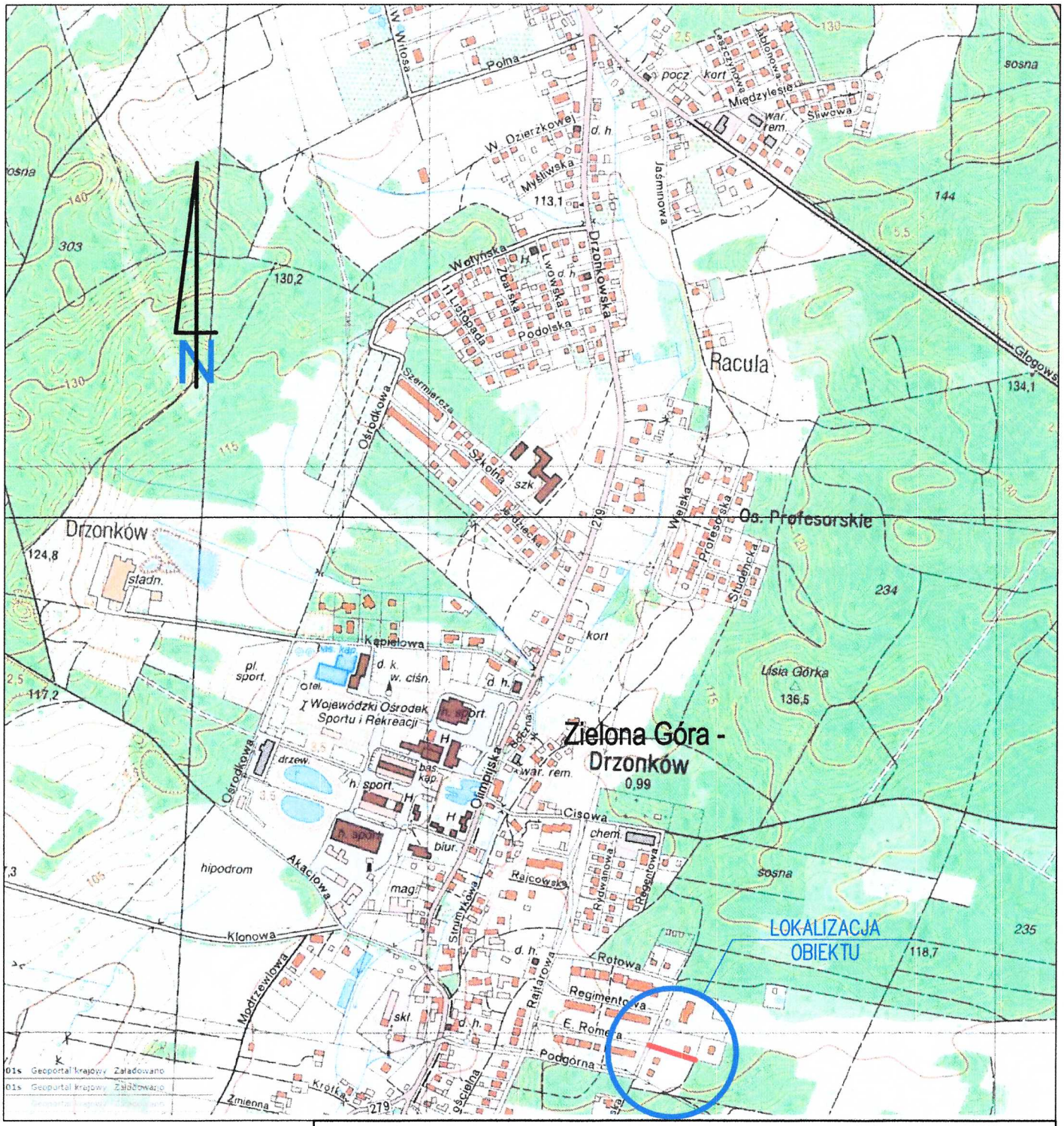

BIURO USŁUG PROJEKTOWYCH
"DROGOWIEC"
mgr inż. Piotr Sawiak

65-119 Zielona Góra, ul. Spawaczy 5d/7
tel./fax 68 412 86 42, kom. 609 772 532
NIP 973-046-76-66 REGON 971319847
biuro.drogowiec@interia.pl

NAZWA OBIEKTU BUDOWLANEGO:	Budowa drogi wewnętrznej ul. Drzonków–Zamkowa w Zielonej Górze			
TYTUŁ RYSUNKU: SKALA RYSUNKU:	PLAN ORIENTACYJNY SKALA 1:10000			
OPRACOWANIE:	imię i nazwisko:	uprawnienia:	data podpis:	nr rys:
PROJEKTANT branży drogowej:	mgr inż. Piotr Sawiak	02/05/ZG w specj. drogowej	11.2021	A-1

URZĄD MIASTA Zielona Góra

17

ZGODNOŚĆ KOPII
Z ORYGINAŁEM POTWIERDZAM
PIOTR SAWIAK 23.11.2021

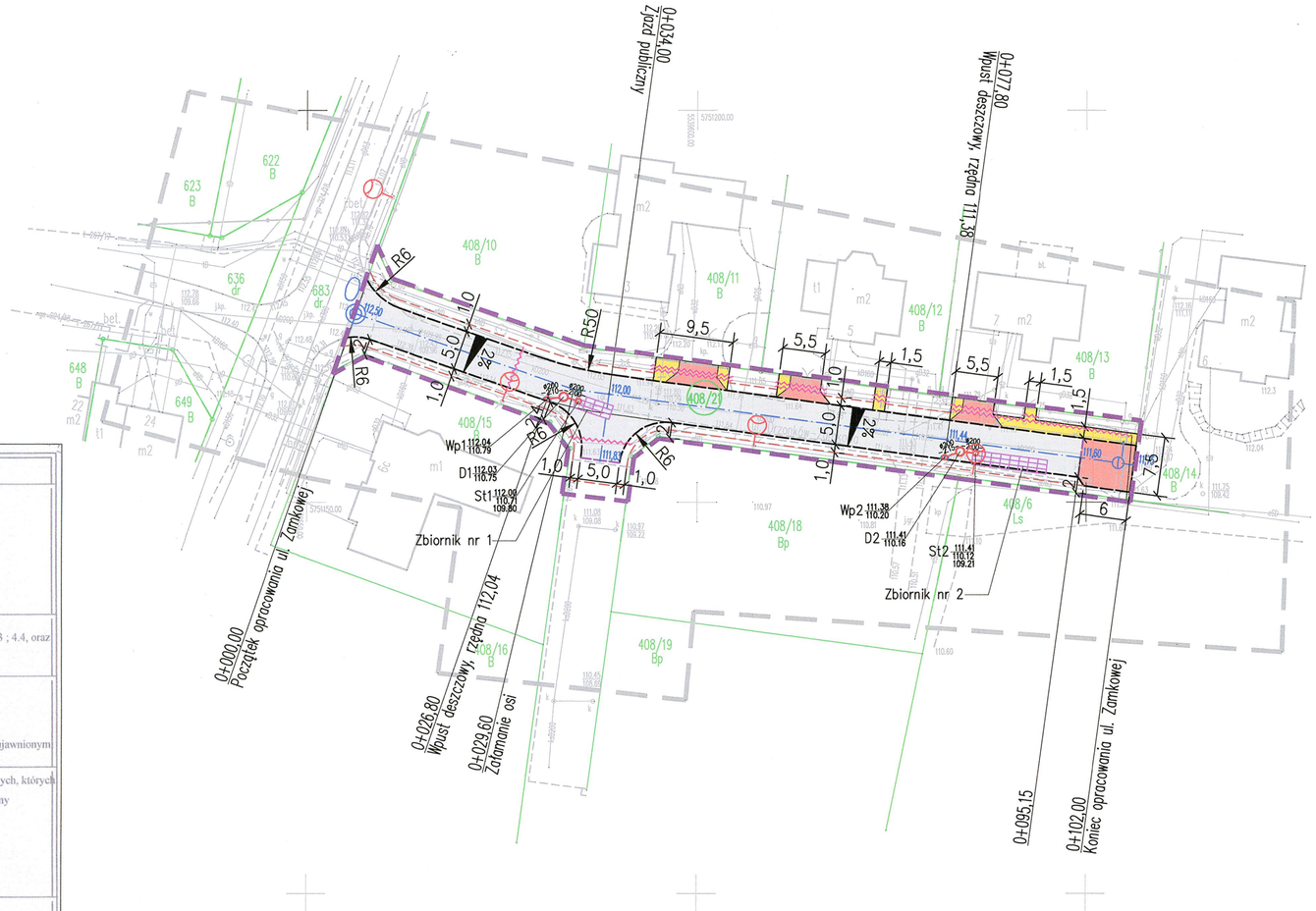

PARAMETRY TECHNICZNE:

- droga wewnętrzna
- kategoria ruchu KR1
- szerokość jezdni 5,0 m
- szerokość pobocza 1,0 m

LEGENDA:

- zakres inwestycji
- istn. granice działek
- proj. nawierzchnia jezdni z betonowej kostki brukowej EKO
- proj. nawierzchnia zjazdów z betonowej kostki brukowej HOLLAND
- proj. nawierzchnia dojść z betonowej kostki brukowej HOLLAND
- proj. krawężnik betonowy 15x22 cm, najazdowy – wystający
- proj. krawężnik betonowy 15x22 cm, najazdowy – zaniżony
- proj. obrzeże betonowe 8x30 cm
- proj. krawędź pobocza z kruszywa niezwiązanego
- proj. przepusty osłonowe na istn kablu
- lokalizacja odwiertu geologicznego
- proj. sieć kanalizacji deszczowej (system rozsączający)
- istn. słup oświetleniowy

MAPA DO CELÓW PROJEKTOWYCH

Obiekt: ***m. Zielona Góra, obręb 0045, ul. Drzonków-Zamkowa, dz. 408/21***
Miasto: Zielona Góra
Obręb: ***0045***
Numer jednostki ewidencyjnej: ***086201_1***
Województwo: ***lubuskie***

Skala: ***1 : 500***
Układ współrzędnych: ***2000/15***
Poziom odniesienia wysokości: ***PL-KRON86-NH***
Id. zgłoszenia: ***GG-I.6640.11411.2020***

Mapę do celów projektowych sporządzono na podstawie:
I. Istniejącej numerycznej mapy zasadnicze w skali 1:500, układ 2000/15 – sekcja: 5.166.25.20.4.3 ; 4.4, oraz pomiaru uzupełniającego wykonywanego w marcu 2021r.
II. Granice wykazane na niniejszej mapie zostały przyjęte z numerycznej mapy ewidencyjnej.

Informacje dodatkowe:
1. Linią przerywaną oznaczono zakres pomiaru.
2. Nie wyklucza się istnienia w terenie innych nie wykazanych na niniejszej mapie sieci, urządzeń podziemnych, które nie były zgłoszone do inwentaryzacji powykonawczej.
3. Dla działek objętych zakresem niniejszej mapy nie ustalono obciążeń służebności gruntowych ujawnionym w księgach wieczystych.

Oświadczam, że niniejszy dokument został opracowany w wyniku prac geodezyjnych i kartograficznych, których rezultaty zawiera operat techniczny pozytywnie zweryfikowany. Jednocześnie informuję, że jestem świadomy odpowiedzialności karnej za złożenie fałszywego oświadczenia.

Organ służby geodezyjnej, który otrzymał zgłoszenie: STAROSTA ZIELONOGÓRSKI

Identyfikator zgłoszenia prac geodezyjnych: GG-I.6640.11411.2020

Protokół nr 1 z dnia 12.05.2021 r.

Mapę sporządzono: 12.05.2021r.

GEODETA UPRAWNIONY
mgr inż. Bartosz Ratowicz
nr upr. 21995
tel. kom. 606 186 622
Kierownik jednostki wykonawstwa geodezyjnego, Bartosz Ratowicz nr uprawnień: 21995, zakres: 1

ZENIT USŁUGI GEODEZYJNE
BARTOSZ RATOWICZ
UL. WOJSKA POLSKIEGO 2
66-620 GUBIN
TEL. 606 186 622
NIP: 926-16-17-655
REGON: 081130930
Nazwa jednostki wykonawstwa geodezyjnego.

P		W		K	
X	5539556.20	X	5539584.17	X	5539656.10
Y	5751174.05	Y	5751164.38	Y	5751154.75
		al	11,43 deg		

BIURO USŁUG PROJEKTOWYCH
"DROGOWIEC"
mgr inż. Piotr Sawiak
65-119 Zielona Góra, ul. Spawaczy 5d/7
tel./fax 68 412 86 42, kom. 609 772 532
NIP 973-046-76-66 REGON 971319847
biuro.drogowiec@interia.pl

NAZWA OBIEKTU BUDOWLANEGO:	Budowa drogi wewnętrznej ul. Drzonków–Zamkowa w Zielonej Górze			
TYTUŁ RYSUNKU: SKALA RYSUNKU:	PROJEKT ZAGOSPODAROWANIA TERENU SKALA 1:500			
OPRACOWANIE:	imię i nazwisko:	uprawnienia:	data podpis:	nr rys:
PROJEKTANT branży drogowej:	mgr inż. Piotr Sawiak	02/05/ZG w specj. drogowej	11.2021	
PROJEKTANT branży sanitarnej:	mgr inż. Bartosz Chrastek	LBS/0023/PWOS/10 w specj. instalacyjnej sieci wod.-kan.-gaz.	11.2021	

A2

URZĄD MIASTA Zielona Góra

BIURO USŁUG PROJEKTOWYCH
"DROGOWIEC"
mgr inż. Piotr Sawiak

65-119 Zielona Góra, ul. Spawaczy 5d/7
tel/fax 68 412 86 42, kom. 609 772 532
NIP 973-046-76-66 REGON 971319847
biuro.drogowiec@interia.pl

PROJEKT ARCHITEKTONICZNO-BUDOWLANY

NAZWA ZAMIERZENIA BUDOWLANEGO:

Budowa drogi wewnętrznej
ul. Drzonków- Zamkowa w Zielonej Górze
(kilometraż lokalny – km 0+000,00 – km 0+102,00)

NAZWA I ADRES INWESTORA:

Miasto Zielona Góra,
ul. Podgórna 22, 65-424 Zielona Góra

BRANŻA:

DROGOWA, SANITARNA

OPRACOWANIE:

Stanowisko	Imię i Nazwisko	Nr i specjalność uprawnień budowlanych	Data i podpis
Projektant branży drogowej:	mgr inż. Piotr Sawiak	02/05/ZG w specj. drogowej	23.11.2021
Sprawdzający branży drogowej:	mgr inż. Grzegorz Rusnak	LBS/POOD/0057/06 w specj. drogowej	23.11.2021
Projektant branży sanitarnej:	mgr inż. Bartosz Chrastek	LBS/0023/PWOS/10 w specj. instalacyjnej sieci wod.-kan.-gaz.	23.11.2021
Sprawdzający branży sanitarnej:	mgr inż. Paweł Wieczorek	LBS/0065/POOS/11 w specj. instalacyjnej sieci wod.-kan.-gaz.	23.11.2021

URZĄD MIASTA
Zielona Góra

Zielona Góra 23.11.2021 r.

Na podstawie art. 34 ust. 3d pkt 1 i 2 ustawy z dnia 7 lipca 1994r. - *Prawo budowlane* (Dz. U. z 2020 r. poz. 1333 z późn. zmianami)

O Ś W I A D C Z A M Y

że projekt architektoniczno-budowlany:

Budowa drogi wewnętrznej
ul. Drzonków- Zamkowa w Zielonej Górze
(kilometraż lokalny – km 0+000,00 – km 0+102,00)

został sporządzony zgodnie z obowiązującymi przepisami oraz zasadami wiedzy technicznej.

Stanowisko	Imię i Nazwisko	Nr i specjalność uprawnień budowlanych	podpis
Projektant branży drogowej:	mgr inż. Piotr Sawiak	02/05/ZG w specj. drogowej	
Sprawdzający branży drogowej:	mgr inż. Grzegorz Rusnak	LBS/POOD/0057/06 w specj. drogowej	
Projektant branży sanitarnej:	mgr inż. Bartosz Chrastek	LBS/0023/PWOS/10 w specj. instalacyjnej sieci wod.-kan.-gaz.	
Sprawdzający branży sanitarnej:	mgr inż. Paweł Wieczorek	LBS/0065/POOS/11 w specj. instalacyjnej sieci wod.-kan.-gaz.	

URZĄD MIASTA
Zielona Góra 1

CZĘŚĆ OPISOWA

DO PROJEKTU ARCHITEKTONICZNO-BUDOWLANEGO BRANŻY DROGOWEJ

1. RODZAJ I KATEGORIA OBIEKTU BUDOWLANEGO

Rodzaj obiektu: budowa drogi wewnętrznej
Kategoria obiektu: XXV – drogi, XXVI – sieci.

2. PROGRAM UŻYTKOWY OBIEKTU BUDOWLANEGO

Inwestycja ma na celu zapewnienie bezpiecznego i komfortowego dojazdu na osiedlu domów jednorodzinnych w Zielonej Górze na terenie sołectwa Drzonków, poprzez nadanie właściwych parametrów technicznych i użytkowych oraz zapewnienie należytego odwodnienia drogi.

Zakres opracowania obejmuje budowę odcinka drogi wewnętrznej – ul. Drzonków-Zamkowa o długości w osi 102,00 m.

3. CHARAKTERYSTYCZNE PARAMETRY OBIEKTU

3.1. PARAMETRY TECHNICZNE

ul. Drzonków-Zamkowa - droga wewnętrzna:

- kategoria ruchu KR1
- szer. jezdni 5,0 m
- szerokość pobocza 1,0 m

3.2. OBIEKT W PLANIE

Zaprojektowano jezdnię dwupasową, dwukierunkową o zasadniczej szerokości 5,0 m i długości w osi razem z ostatnim zjazdem 102,0 m. Załamanie krawędzi jezdni przy wierzchołku osi ukształtowano łukiem o promieniu 50 m. W km 0+034 zaprojektowano zjazd publiczny o szerokości 5,0 m do pozostałych terenów zabudowy mieszkaniowej. Wzdłuż jezdni zaprojektowano obustronne pobocze szer. 1,0 m oraz zjazdy indywidualne do bram o szerokości 4,0 – 6,0 m z dojściami do furtek. Wyłukowanie krawędzi jezdni na połączeniu z ul. Drzonków-Rycerska i na zjeździe publicznym promieniami R=6,0 m.

Początek opracowania przyjęto na krawędzi pasa drogowego ul. Drzonków-Rycerska w nawiązaniu do istn. nawierzchni z betonowej kostki brukowej. Koniec opracowania przyjęto na bramie wjazdowej posesji nr 6.

3.3. OBIEKT W PRZEKROJU POPRZECZNYM

Na podstawie przeprowadzonych badań gruntu, przyjęto konstrukcję jezdni dla kategorii ruchu KR1 z betonowej kostki brukowej na podbudowie z mieszanki kruszywa niezwiązanego.

Pobocze gruntowe o szerokości 1,0 m należy utwardzić warstwą kruszywa niezwiązanego o uziarnieniu 0/31,5 mm grubości 12 cm, zamkniętego miałem kamiennym 0/4 mm. Teren przyległy do pobocza oraz ew. skarpy należy wyrównać humusem na szerokości 1,0 m i obsiać mieszanką traw niskich.

URZĄD MIASTA
Zielona Góra

Zaprojektowano spadek poprzeczny jezdni prawostronny o wartości 2%. Światło krawężnika najazdowego +4 cm (krawężnik powyżej jezdni, wyłukowaniem w kierunku jezdni). Boczne obramowanie zjazdów obrzeżem betonowym 8x30 cm. Wszystkie krawężniki i obrzeża będą ustawione na ławie betonowej C-12/15 z oporem. Końcowy odcinek zjazdu publicznego należy obramować krawężnikiem najazdowym obniżonym do poziomu jezdni, wyłukowaniem na zewnątrz.

Spadek poprzeczny pobocza i zjazdów należy dostosować do przyległego terenu, zasadniczo 4% w kierunku zewnętrznym.

3.4. OBIEKT W PRZEKROJU PODŁUŻNYM

Niweletę drogi dostosowano do istniejącego terenu. Stanowią ją dwa odcinki o pochyleniu podłużnym 1,5%, załamanie niwelety wyokrąglono promieniem o wartości 1000 m. Dopuszcza się korektę niwelety podczas robót budowlanych w uzgodnieniu z Projektantem w celu dopasowania do istniejących bram.

3.5. ZESTAWIENIE POWIERZCHNI

Łączna powierzchnia wszystkich elementów inwestycji zlokalizowanej w pasie drogowym wynosi 1002 m^2 i obejmuje:

- jezdnia z betonowej kostki brukowej EKO –525 m^2
- zjazdy z betonowej kostki brukowej HOLLAND – 85 m^2
- dojścia do furtek z betonowej kostki brukowej HOLLAND – 52 m^2
- pobocza ulepszona kruszywem niezwiązanym – 170 m^2
- tereny zielone z obsianiem trawą (o szerokości 1,0 m wzdłuż pobocza) – 170 m^2

3.6. ODWODNIENIE OBIEKTU

Odwodnienie dróg będzie odbywać się za pomocą zaprojektowanej kanalizacji deszczowej, pośrednio do gruntu za pośrednictwem podziemnych skrzynek rozsączających oraz bezpośrednio do gruntu za pomocą przepuszczalnej konstrukcji jezdni z kostki betonowej typu EKO na podbudowie z kruszywa niezwiązanego. W tym celu zaprojektowano dwa wpusty deszczowe D400 o wymiarach kraty 400x600 mm:

- w km 0+026,80, rzędna wpustu 112,04,
- w km 0+077,80, rzędna wpustu 111,38.

Sieć kanalizacji deszczowej z podziemnym systemem skrzynek rozsączających stanowi przedmiot opracowania branży sanitarnej.

4. OPINIA GEOTECHNICZNA

Szczegółowa budowa geologiczna badanego podłoża została rozpoznana na podstawie odwiertów do głębokości 3,0 p.p.t. Od powierzchni występują nasypy budowlane, w tym kruszywo, piasek z domieszką gleby i gruzu, grubość warstwy do 20 cm, poniżej której występują piaski drobne średnie. Nie stwierdzono występowania wody gruntowej.

W oparciu o przeprowadzone rozpoznanie i wstępne założenia planowanej budowy, inwestycję zaliczono do **I kategorii geotechnicznej w prostych warunkach gruntowych** (wykopy do głębokości 1,0 m i nasypy budowlane do wysokości 1,0 m wykonywane w szczególności przy budowie dróg, pracach drenażowych oraz układaniu rurociągów).

URZĄD MIASTA
Zielona Góra

5. OKREŚLENIE PARAMETRÓW TECHNICZNYCH INWESTYCJI ORAZ DANE CHARAKTERYZUJĄCE JEJ WPŁYW NA ŚRODOWISKO

Planowane roboty budowlane nie wpłyną niekorzystnie na środowisko, gdyż do budowy nie zostaną użyte materiały szkodliwe a stężenia substancji ropopochodnych ścieków opadowych odprowadzanych w przyległy teren nie przekraczają wartości dopuszczalnych.

Zakres opracowania nie leży w obszarze oddziaływania obszarów podlegających ochronie na podstawie ustawy z dnia 16 kwietnia 2004 r. o ochronie przyrody. Najbliższe tereny wchodzące w skład sieci Natura 2000 zlokalizowane są około 3 km w kierunku zachodnim od inwestycji – Zimna Woda (PLH080062).

Uwzględniając, że przyjęte w projekcie budowlanym rozwiązania przestrzenne, funkcjonalne i techniczne powinny wykazywać ograniczenie lub eliminację wpływu obiektu budowlanego na środowisko przyrodnicze, zdrowie ludzi i inne obiekty budowlane, zgodnie z odrębnymi przepisami – przyjęto następujące parametry techniczne obiektu budowlanego charakteryzujące jego wpływ na środowisko i jego wykorzystywanie oraz na zdrowie ludzi i obiekty sąsiednie pod względem:

a) ilości, jakości i sposobu odprowadzania wód opadowych:

W wyniku realizacji przedsięwzięcia będą powstawały ścieki w postaci wód opadowych i roztopowych które będą odprowadzane powierzchniowo na przyległy teren. Dla odprowadzenia wód opadowych i roztopowych z nawierzchni jezdni drogi gminnej zaprojektowano cztery odcinki jednostronnego, bezodpływowego rowu przydrożnego o łącznej długości 230,50 m. Nie będzie żadnego negatywnego oddziaływania rowów na działki sąsiednie. Nowo budowane rowy przydrożne nie wpłyną w jakikolwiek sposób na wody powierzchniowe oraz wody podziemne. Jedyne przepływy będą występowały tylko w przypadku występowania opadów deszczu.

Wg informacji przekazanej przez Inwestora, planowany układ komunikacyjny będzie docelowo zapewniał obsługę dla:

- pojazdów ciężarowych ok. 2 poj./na dobę,
- samochodów osobowych ok. 18 poj./na dobę.

Skład wód opadowych i roztopowych obliczono na podstawie Polskiej Normy PN-S-02204: „Drogi Samochodowe – odwodnienie dróg". Zgodnie z prognozą natężenia ruchu, ilość pojazdów w ciągu doby poruszających się rozpatrywanym odcinkiem drogi gminnej w obu kierunkach będzie wynosić 20 pojazd/dobę. Na podstawie p. 4.3. powyższej normy „Obliczenia ekologiczne" zawiesina ogólna i węglowodory ropopochodne wynoszą:

zawiesina ogólna – 0,8 x 3,2/2 = 1,3 mg/dm^3

węglowodory ropopochodne – 0,8 x 0,08 x 3,2/2 = 0,1 mg/dm^3

Według obliczeń, węglowodory ropopochodne i zawiesina ogólna nie przekraczają warunków ustawowych podanych w Rozporządzenia Ministra Gospodarki Morskiej i Żeglugi Śródlądowej z dnia 12 lipca 2019r.

Lp.	Odcinek	Powierzchnia zlewni [ha]	Opad roczny [m/rok]	Powierzchnia zredukowana [m2]	Przepływ maksymalny [m3/s]	Średni roczny spływ [m3/rok]
1.	I / zbiornik nr 1	0,03	0,65	270,00	0,00675	175,50
2.	II / zbiornik nr 2	0,06	0,65	540,00	0,01350	351,00

Ścieki bytowo sanitarne powstające na terenie budowy będą odprowadzane do zamkniętych systemów, a następnie będą odbierane przez podmioty posiadające stosowne zezwolenia.

URZĄD MIASTA
Zielona Góra

b) emisji zanieczyszczeń gazowych, w tym zapachów, pyłowych i płynnych, z podaniem ich rodzaju, ilości i zasięgu rozprzestrzeniania się:
Zanieczyszczenia do atmosfery będą jedynie w fazie budowy obiektu jako gazy spalinowe, których głównym składnikiem jest dwutlenek siarki, tlenki azotu, tlenek i dwutlenek węgla oraz pył zawieszony. Wartości dopuszczalne nie będą przekroczone z uwagi na małe natężenie ruchu pojazdów. Uciążliwością dla powietrza atmosferycznego w fazie budowy stanowić będzie również pył powstający podczas pracy maszyn i urządzeń wykonujących roboty ziemne, spaliny pochodzące z silników pracujących maszyn i środków transportu. Wymienione uciążliwości o charakterze niezorganizowanym mogą być okresowo dokuczliwe, ale biorąc pod uwagę przejściowość prac budowlanych należy uznać, że ten etap nie spowoduje trwałych negatywnych zmian w środowisku wywołanych zanieczyszczeniem powietrza.

Odcinek drogi gminnej nie będzie wykazywał uciążliwego oddziaływania dla otaczającego środowiska, ponieważ nie zachodzą tu żadne procesy biologiczne i chemiczne, które mogłyby być źródłem uciążliwych zapachów. W związku z tym nie będzie szkodliwego oddziaływania na okoliczne nieruchomości.

c) rodzaju i ilości wytwarzanych odpadów:
Wszystkie odpady powstające na etapie budowy powinny być wstępnie segregowane i magazynowane na terenie a następnie przekazane do wtórnego wykorzystania sprzedaży – surowce wtórne) lub specjalistycznym firmom zajmującym się unieszkodliwianiem odpadów. Odpady powinny być składowane w wyznaczonym miejscu. Miejsce składowania odpadów powinno być izolowane od środowiska. Na terenie składowania odpadów należy zachować bezpieczeństwo i higienę, oraz zabezpieczyć przed osobami obcymi. Odpady nieprzydatne do wykorzystania będą wymagały deponowania na składowisku.

W związku z prowadzeniem inwestycji powstają odpady stałe, które zalicza się do Grupy 17 „Odpady z budowy, remontów i demontażu obiektów budowlanych oraz drogowych podgrupa: 17 01 - odpady materiałów i elementów budowlanych oraz drogowych odpady z remontów i przebudowy dróg, kod 17 01 81 – jednorazowo w niewielkich ilościach. Inne nie wymienione odpady, kod 17 05 04 – nadmiar gruntu z robót ziemnych nie przydatny do ponownego wykorzystania do celów budowlanych - grunty plastyczne nie mineralne. Ponadto w fazie budowy będą powstawać odpady komunalne: 20 03 01 – niesegregowane odpady komunalne. Usunięcie odpadów powstających podczas budowy drogi zgodnie z aktualnymi przepisami, będzie należeć do wykonawcy tego przedsięwzięcia.

d) właściwości akustycznych oraz emisji drgań, a także promieniowania, w szczególności jonizującego, pola elektromagnetycznego i innych zakłóceń, z podaniem odpowiednich parametrów tych czynników i zasięgu ich rozprzestrzeniania się:

Prognoza emisji hałasu do środowiska wskazuje, że poziom emitowanego hałasu może być uciążliwy jedynie w fazie budowy. Roboty będą prowadzone w porze dziennej. Natężenie hałasu nie przekroczy dopuszczalnych wartości dla obiektów zlokalizowanych poza terenem zabudowy. W trakcie realizacji przedsięwzięcia wystąpią okresowe i krótkotrwałe oddziaływania akustyczne spowodowane pracą ciężkiego sprzętu budowlanego (koparki, walce, rozkładarki, samochody ciężarowe) oraz sprzęt lekki (ręczne ubijaki, zagęszczarki płytowe) oraz pojazdów transportujących materiały i surowce (hałas nie przekroczy dopuszczalnej normy). Roboty z wykorzystaniem maszyn budowlanych, w tym prace załadunkowe i rozładunkowe materiałów i odpadów będą prowadzone wyłącznie w porze dziennej między godziną 6 a 22.

Hałas powodowany przez urządzenia budowlane:
- Samochody ciężarowe - 88 dB
- Maszyny budowlane 89 - 107dB
- Sprężarki 101 – 104 dB
- Koparki, spycharki, ładowarki 106 – 110 dB

URZĄD MIASTA
Zielona Góra

Na wielkość uciążliwości akustycznej będzie mieć wpływ czas realizacji procesu inwestycyjnego i jednoczesność pracy wielu maszyn i urządzeń. Nie ma praktycznie możliwości stosowania zabezpieczeń akustycznych w fazie budowy. Jedyna możliwość ograniczania emisji hałasu w czasie budowy polega na stosowaniu nowoczesnych maszyn o niskiej emisji hałasu do środowiska Jest to uciążliwość przemijająca. W rejonie planowanej lokalizacji przedsięwzięcia nie występują obiekty chronione akustycznie.

Brak emisji promieniowanie elektromagnetycznego na etapie eksploatacji obiektu.

Brak wytwarzanych ścieków socjalno-bytowych na etapie eksploatacji obiektu.

Brak wytwarzanych ścieków technologicznych na etapie eksploatacji obiektu.

Brak zainstalowanych i planowanych maszyn lub urządzeń.

e) wpływu obiektu budowlanego na istniejący drzewostan, powierzchnię ziemi, w tym glebę, wody powierzchniowe i podziemne:

Planowane roboty budowlane nie wpłyną niekorzystnie na środowisko, gdyż do budowy nie zostaną użyte materiały szkodliwe a stężenia substancji ropopochodnych ścieków opadowych odprowadzanych w przyległy teren nie przekraczają wartości dopuszczalnych.

Zakres robót nie koliduje z istniejącym drzewostanem. Krzewy częściowo kolidujące z proj. chodnikiem zostaną przycięte lub przesadzone.

Projektowana inwestycja i urządzenia wodne nie będą miały negatywnego wpływu na stan ilościowy i jakościowy wód podziemnych w JCWPd nr 78 oraz wód powierzchniowych JCWP nr PLRW600017155272, co zostało wykazane w operacie wodnoprawnym.

opracował:

mgr inż. Piotr Sawiak

URZĄD MIASTA
Zielona Góra

PRZEKRÓJ NR 1
ze zjazdem indywidualnym

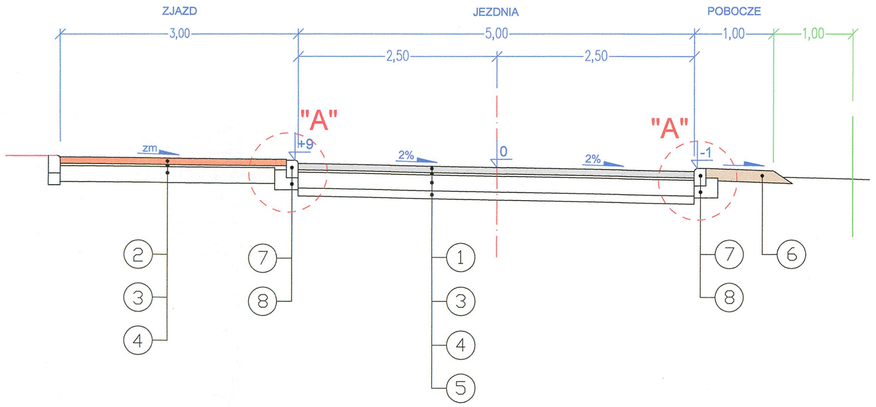

PRZEKRÓJ NR 3
przekrój poprzeczny zjazdu

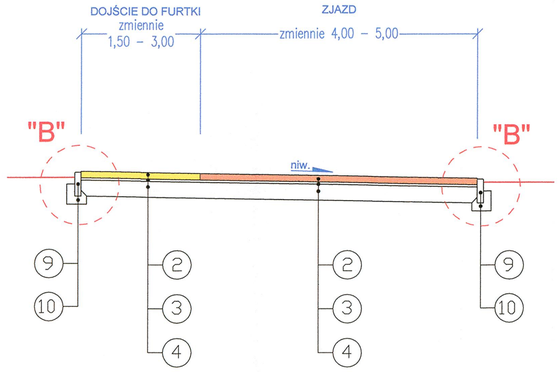

Szczegół "A"

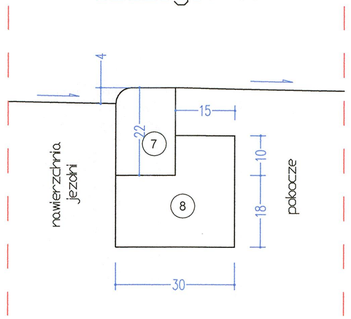

Szczegół "B"

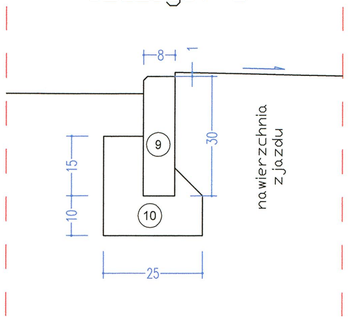

PRZEKRÓJ NR 2
z dojściem do furtki

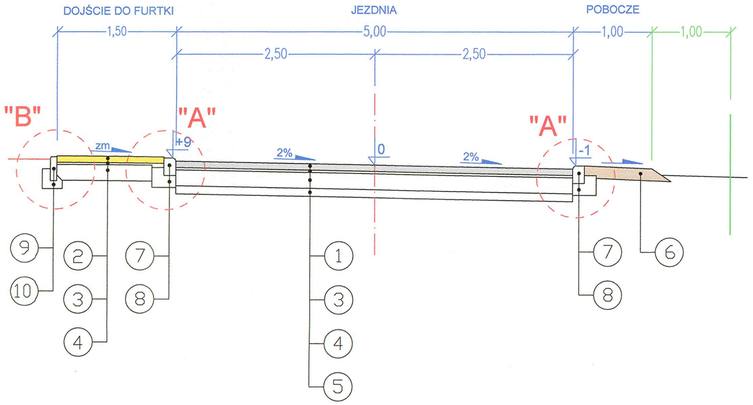

OZNACZENIA:

1 - betonowa kostka brukowa - grubość 8 cm, kostka przeuszczalna typu EKO-KWADRAT, jezdnia kolor szary, szczeliny wypełnione żwirem 2/8 mm,
2 - betonowa kostka brukowa - grubość 8 cm, kostka pełna typu HOLLAND, zjazdy kolor szary, dojścia do furtek kolor czerwony,
3 - podsypka z miału kamiennego 0/4mm - grubość 3 cm,
4 - podbudowa z mieszanki kruszywa niezwiązanego C90/3 - 0/31,5 mm, grubość po zagęszczeniu 20 cm,
5 - warstwa wzmacniająca z kruszywa stabiliowanwego cementem Rm=1,5 MPa, grubość 10 cm,
6 - pobocze z mieszanki kruszywa niezwiązanego 31,5 mm, zamkniętego miałem kamiennym 0/4 mm - grubość 12 cm,
7 - krawężnik betonowy 15 x 22 cm, najazdowy,
8 - ława betonowa C-12/15 z oporem - grubość 15 cm,
9 - obrzeże betonowe 8x30 cm (boczne obramowania zjazdów i dojść),
10 - ława betonowa C-12/15 z oporem - grubość 10 cm, P=0,04 m2,

BIURO USŁUG PROJEKTOWYCH
"DROGOWIEC"
mgr inż. Piotr Sawiak
65-119 Zielona Góra, ul. Spawaczy 5d/7
tel./fax 68 412 86 42, kom. 609 772 532
NIP 973-046-76-66 REGON 971319847
biuro.drogowiec@interia.pl

NAZWA OBIEKTU BUDOWLANEGO:	Budowa drogi wewnętrznej ul. Drzonków–Zamkowa w Zielonej Górze			
TYTUŁ RYSUNKU: SKALA RYSUNKU:	PRZEKROJE NORMALNE SKALA 1:50 SZCZEGÓŁY KONSTRUKCYJNE 1:10			
OPRACOWANIE:	imię i nazwisko:	uprawnienia:	data podpis:	nr rys:
PROJEKTANT branży drogowej:	mgr inż. Piotr Sawiak	upr. nr 02/05/ZG w specj. drogowej	11.2021	D.1
SPRAWDZAJĄCY branży drogowej:	mgr inż. Grzegorz Rusnak	LBS/POOD/0057/06 w specj. drogowej	11.2021	

URZĄD MIASTA Zielona Góra

7

0+102,00
Koniec opracowania

0+077,80
Wpust deszczowy, rzędna 111,38

0+034,00
Zjazd publiczny

0+026,80
Wpust deszczowy, rzędna 112,04

0+000,00
Początek opracowania ul. Drzonków-Zamkowa
w granicy pasa drogowego ul. Drzonków-Rycerska

ul. Drzonków-Zamkowa

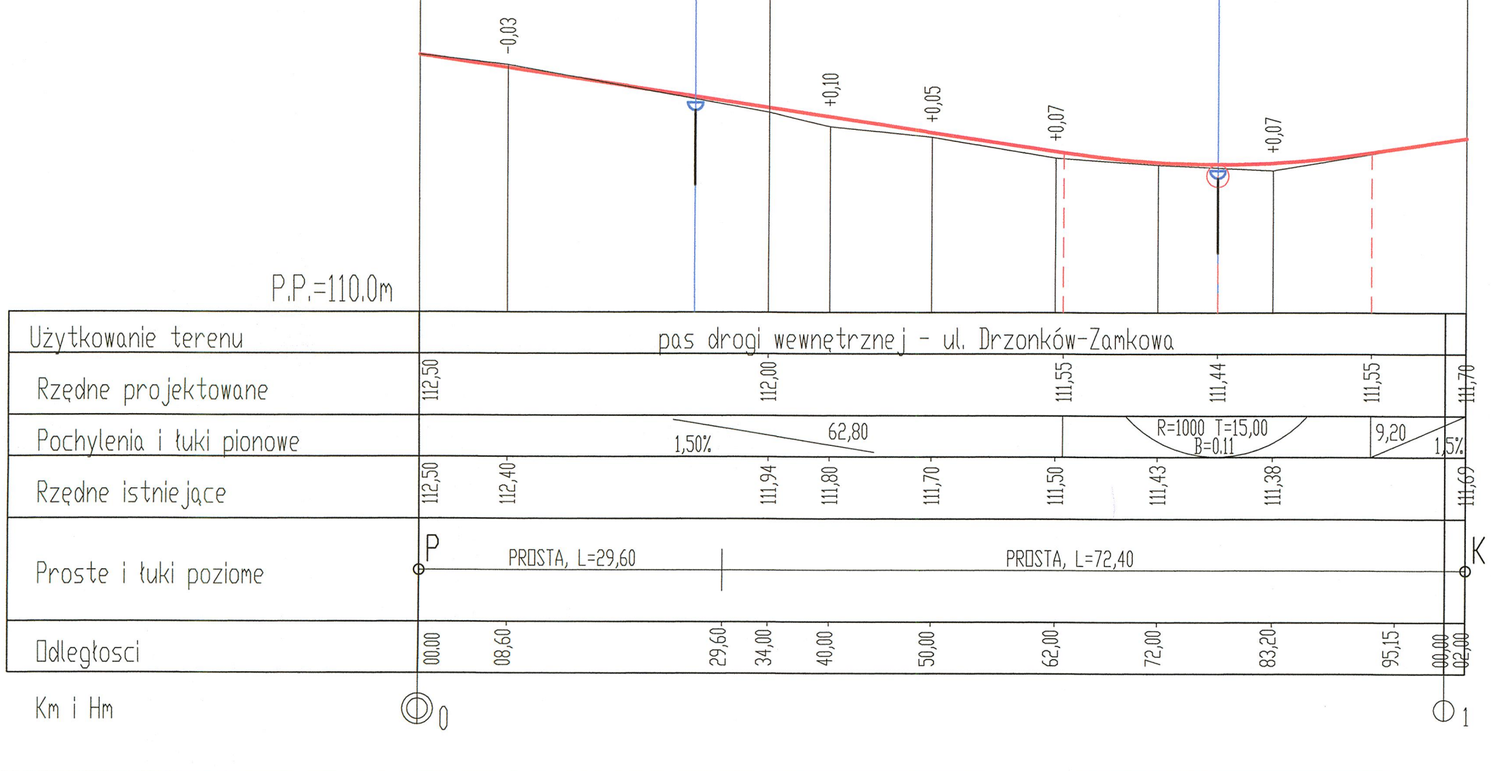

BIURO USŁUG PROJEKTOWYCH
"DROGOWIEC"
mgr inż. Piotr Sawiak

65-119 Zielona Góra, ul. Spawaczy 5d/7
tel./fax 68 412 86 42, kom. 609 772 532
NIP 973-046-76-66 REGON 971319847
biuro.drogowiec@interia.pl

NAZWA OBIEKTU BUDOWLANEGO:	Budowa drogi wewnętrznej ul. Drzonków–Zamkowa w Zielonej Górze			
TYTUŁ RYSUNKU: SKALA RYSUNKU:	PROFIL PODŁUŻNY SKALA 1:50/500			
OPRACOWANIE:	imię i nazwisko:	uprawnienia:	data podpis:	nr rys:
PROJEKTANT branży drogowej:	mgr inż. Piotr Sawiak	upr. nr 02/05/ZG w specj. drogowej	11.2021	D.2
SPRAWDZAJĄCY branży drogowej:	mgr inż. Grzegorz Rusnak	LBS/POOD/0057/06 w specj. drogowej	11.2021	

URZĄD MIASTA
Zielona Góra

CZĘŚĆ OPISOWA

DO PROJEKTU ARCHITEKTONICZNO-BUDOWLANEGO BRANŻY SANITARNEJ

1. PODSTAWA OPRACOWANIA

Podstawę opracowania stanowi umowa zawarta z Miastem Zielona Góra.

2. PRZEDMIOT OPRACOWANIA

Przedmiotem opracowania jest projekt budowy kanalizacji deszczowej.

3. ZAKRES OPRACOWANIA

Branża sanitarna: Odwodnienie drogi – kanalizacja deszczowa.

4. MATERIAŁY WYKORZYSTANE W OPRACOWANIU

- Mapa do celów projektowych w skali 1:500
- Dz. U. nr z 2020r. poz. 310, 284, 695, 782, 875, 1378. – Ustawa z dnia 20 lipca 2017r. Prawo Wodne
- Rozporządzenie Ministra Gospodarki Morskiej i Żeglugi Śródlądowej z dnia 12 lipca 2019r. w sprawie substancji szczególnie szkodliwych dla środowiska wodnego oraz warunków, jakie należy spełnić przy wprowadzaniu do wód lub do ziemi ścieków, a także przy odprowadzaniu wód opadowych lub roztopowych do wód lub do urządzeń wodnych (tj. Dz.U. z 2019r. poz. 1311);
- Wizja lokalna w terenie.
- Polska Norma PN-S-02204 Drogi Samochodowe – Odwodnienie dróg z grudnia 1997 r.

5. STAN ISTNIEJĄCY.

Teren inwestycji zlokalizowany jest we wschodniej części sołectwa Drzonków i jest to teren zabudowany oraz uzbrojony w uzbrojenie podziemne: kanalizacja sanitarna, wodociąg, sieć gazowa, kable energetyczne oraz kable telekomunikacyjne.

URZĄD MIASTA
Zielona Góra

6. ILOŚCI ŚCIEKÓW DESZCZOWYCH.

Lp.	Odcinek	Powierzchnia zlewni [ha]	Natężenie deszczu maksym. [dm³/sha]	Współczynnik spływu	Współczynnik opóźnienia	Opad roczny [m/rok]	Powierzchnia zredukowana [m2]	Przepływ maksymalny [m3/s]	Średni roczny spływ [m3/rok]
1.	I / zbiornik nr 1	0,03	250	0,9	1	0,65	270,00	0,00675	175,50
2.	II / zbiornik nr 2	0,06	250	0,9	1	0,65	540,00	0,01350	351,00

7. PROJEKTOWANE ROZWIĄZANIE.

Zakres opracowania branży sanitarnej obejmuje budowę kanalizacji deszczowej. Wody opadowe i roztopowe z projektowanych wpustów zostaną odprowadzone do dwóch odrębnych nowo projektowanych zbiorników rozsączających podziemnych wykonanych ze skrzynek tworzywowych o wymiarach 1,2m x 0,6m x 0,6m.

Kanalizację deszczową projektuje się z rur litych PVC ϕ200mm klasy SN8. Wszystkie studnie betonowe 1000mm, które będą zlokalizowane przed zbiornikami rozsączającymi należy wykonać z częścią osadnikową H=1,0m.

Zbiorniki podziemne zostaną wykonane ze skrzynek rozsączających produkowanych z polipropylenu (PP) o wymiarach (dł. x szer. x wys.) 1200 x 600 x 600 mm i pojemności wodnej netto 410 dm^3 Konstrukcja zbiornika posiada budowę otwartą, płyty boczne stosowane są tylko na zewnątrz zbiornika. Moduł skrzynek jest przygotowany do eksploatacji z powierzchni terenu za pomocą studzienek kontrolnych DN/ID600 zabudowanych bezpośrednio na zbiorniku, inspekcja i czyszczenie możliwe są w dwóch kierunkach.

Budowa zbiornika podziemnego rozsączającego nr 1:

Wylot kd do zbiornika - ϕ200mm: rzędna dna wylotu: 110,71 m n.p.m.

Studzienka St1: rzędna włazu studzienki 112,00 m n.p.m.

Zbiornik podziemny rozsączający nr 1: rzędna dna zbiornika: 109,80 m n.p.m.

Budowa zbiornika podziemnego rozsączającego nr 2:

Wylot kd do zbiornika - ϕ200mm: rzędna dna wylotu: 110,12 m n.p.m.

Studzienka St1: rzędna włazu studzienki 111,41 m n.p.m.

Zbiornik podziemny rozsączający nr 2: rzędna dna zbiornika: 109,21 m n.p.m.

URZĄD MIASTA
Zielona Góra

Stopień zagęszczenia gruntu wokół skrzynek w terenach obciążonych ruchem kołowym powinien wynosić min. 95% ZMP (Zmodyfikowanej metody Proctora), w terenach zielonych min. 90% ZMP.

Zagęszczenie gruntu oraz dobór gruntu podatnego na zagęszczenie należy prowadzić zgodnie z PN-ENV 1046. Elementy systemu skrzynek należy posadowić na podłożu płaskim i równym z żwiru o granulacji 8-16 mm lub 16-32 mm i wysokości min. 40 cm. W gruntach przepuszczalnych spoistych (słabo przepuszczalnych) należy skrzynki dodatkowo obsypać żwirem w celu zwiększenia szybkości infiltracji.

Skrzynki przeznaczone do rozsączania należy owinąć geowłókniną polipropylenową o parametrach: - wytrzymałość na rozciąganie wzdłuż 14,5 kN/m,

- wytrzymałość na rozciąganie wszerz 17,5 kN/m,
- wodoprzepuszczalność w kierunku prostopadłym 0,078 m/s,
- masa powierzchniowa 200 g/m^2,
- grubość 2,3mm.

Zestawienie:

Lp.	Nr zbiornika	Pojemność netto	Pojemność całkowita	Wymiary	Ilość skrzynek
1.	Zbiornik nr 1	9,84 m^3	10,37 m^3	4,8 x 1,8 x 1,2m	24 szt.
2.	Zbiornik nr 2	19,68 m^3	20,74 m^3	9,6 x 1,8 x 1,2m	48 szt.

Kanalizację deszczową zaprojektowano z rur PVC-U SN8 wykonanych z litego materiału. System rur i kształtek musi być wyposażony w gumową uszczelkę wargową zintegrowaną w kielichu z pierścieniem montowaną przez producenta. Sztywność rur SN 8kN/m^2. Rury i kształtki muszą posiadać Aprobatę Techniczną ITB. Wszystkie zastosowane rury i kształtki muszą być ze sobą kompatybilne, a więc stanowić jeden system i być produkowane przez jednego producenta (ze względu na różnice w tolerancji wykonania).

Skrzynki przeznaczone do rozsączania należy owinąć geowłókniną polipropylenową o parametrach: - wytrzymałość na rozciąganie wzdłuż 14,5 kN/m,

- wytrzymałość na rozciąganie wszerz 17,5 kN/m,
- wodoprzepuszczalność w kierunku prostopadłym 0,078 m/s,
- masa powierzchniowa 200 g/m^2,
- grubość 2,3mm.

URZĄD MIASTA
Zielona Góra

a) Kolizje z istniejącym uzbrojeniem

Kolizje z istniejącym uzbrojeniem należy zabezpieczyć zgodnie z wytycznymi poszczególnych użytkowników.

b) Próby szczelności.

Przewód kanalizacyjny powinien być poddany badaniom w zakresie szczelności na eksfiltrację ścieków do gruntu. Przed rozpoczęciem próby należy zamknąć wszystkie odgałęzienia i przewód napełnić wodą. Poziom zwierciadła wody w studzience wyżej położonej, powinien mieć rzędną niższą co najmniej o 0,5 m w stosunku do rzędnej terenu w miejscu studzienki niżej położonej.

Po ustabilizowaniu się zwierciadła wody w studzienkach - nie powinno być ubytku wody w studzience położonej wyżej, w czasie:

· 30 min. na odcinku o długości do 50 m.,

· 60 min. na odcinku o długości ponad 50 m.

8. DANE CHARAKTERYZUJĄCE OBIEKT BUDOWLANY

- PVC ϕ200mm SN8 – 8,25m
- studzienki ściekowe betonowe ∅ 500 mm z osadnikiem H = 0,80 m na ławie betonowej C8/10 szt. 2
- studzienki rewizyjno-połączeniowe ∅1,0m betonowe prefabrykowane z częścią osadnikową H=1,0m wykonane z betonu wibroprasowanego B45, wodoszczelnego W8, mrozoodpornego F-150. Studnie projektowane na ławie fundamentowej. Kręgi betonowe łączone na uszczelki z prefabrykowanym dnem. szt. 2
- zbiornik podziemny rozsączający kpl. 2

9. UWAGI KOŃCOWE

- Wszystkie niezbędne szczegóły projektowanej sieci, rzędne i przebieg poszczególnych tras, średnice i spadki pokazano w części rysunkowej niniejszego opracowania. Przed podjęciem budowy projektowanej sieci teren wyznaczonych tras powinien zostać zaniwelowany, a same trasy geodezyjnie wyznaczone.
- Elementem koniecznym do odbioru końcowego jest wykonanie przez Wykonawcę robót budowlanych kamerowania TV całego nowo wybudowanego kanału deszczowego.

URZĄD MIASTA
Zielona Góra

- Miejsca skrzyżowań z istniejącym uzbrojeniem podziemnym po ręcznym wykonaniu odkrywek zabezpieczyć poprzez odeskowanie oraz wykonać podwieszenia istniejących kabli i przewodów.
- W przypadku wystąpienia nieprzewidzianych robót należy zawiadomić nadzór inwestorski.
- Całość prac należy wykonać zgodnie z obowiązującymi normami i przepisami oraz z warunkami technicznymi wykonania i odbioru z zachowaniem przepisów bezpieczeństwa i higieny pracy.
- Całość robót objętych niniejszym opracowaniem należy wykonać zgodnie z „Warunkami technicznymi wykonania i odbioru robót budowlano - montażowych cz. II", „Warunkami technicznymi wykonania i odbioru rurociągów i studzienek z tworzyw sztucznych" z wytycznymi producentów rur PVC i PE.

Opracował:

mgr inż. Bartosz Chrastek

URZĄD MIASTA
Zielona Góra

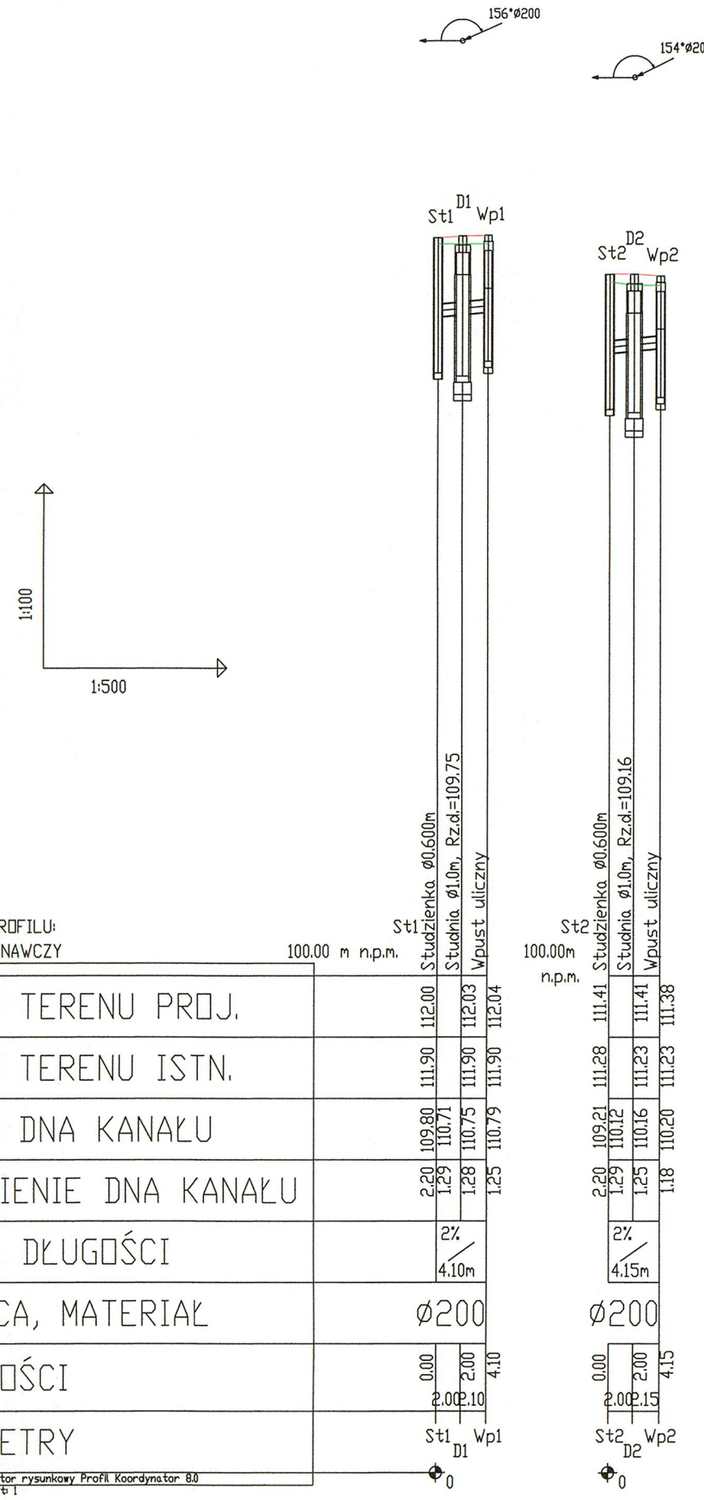

BIURO USŁUG PROJEKTOWYCH
"DROGOWIEC"
mgr inż. Piotr Sawiak
65-119 Zielona Góra, ul. Spawaczy 5d/7
tel./fax 68 412 86 42, kom. 609 772 532
NIP 973-046-76-66 REGON 971319847
biuro.drogowiec@interia.pl

NAZWA OBIEKTU BUDOWLANEGO:	Budowa drogi wewnętrznej ul. Drzonków–Zamkowa w Zielonej Górze			
TYTUŁ RYSUNKU: SKALA RYSUNKU:	PROFIL PODŁUŻNY KANALIZACJI DESZCZOWEJ SKALA 1:100/500			
OPRACOWANIE:	imię i nazwisko:	uprawnienia:	data podpis:	nr rys:
PROJEKTANT branży sanitarnej:	mgr inż. Bartosz Chrastek	LBS/0023/PWOS/10 w specj. instalacyjnej sieci wod.–kan.–gaz	11.2021	S.1
SPRAWDZAJĄCY branży sanitarnej:	mgr inż. Paweł Wieczorek	LBS/0065/POOS/11 w specj. instalacyjnej sieci wod.–kan.–gaz	11.2021	

URZĄD MIASTA
Zielona Góra

SCHEMAT ZABUDOWY ZBIORNIKA ROZSĄCZAJĄCEGO NR 1

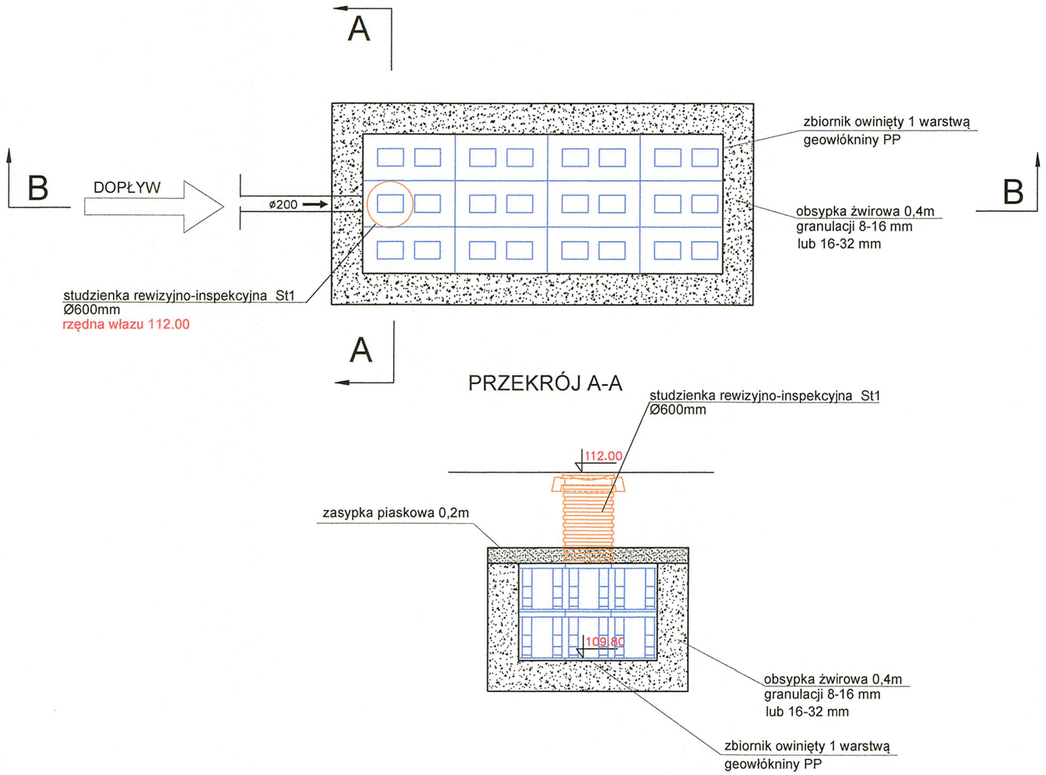

PRZEKRÓJ B-B

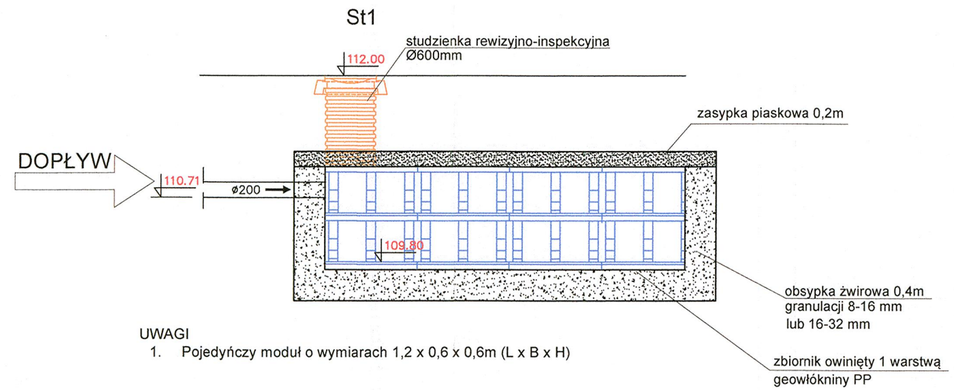

UWAGI
1. Pojedyńczy moduł o wymiarach 1,2 x 0,6 x 0,6m (L x B x H)

BIURO USŁUG PROJEKTOWYCH
"DROGOWIEC"
mgr inż. Piotr Sawiak
65-119 Zielona Góra, ul. Spawaczy 5d/7
tel./fax 68 412 86 42, kom. 609 772 532
NIP 973-046-76-66 REGON 971319847
biuro.drogowiec@interia.pl

NAZWA OBIEKTU BUDOWLANEGO:	Budowa drogi wewnętrznej ul. Drzonków–Zamkowa w Zielonej Górze			
TYTUŁ RYSUNKU: SKALA RYSUNKU:	Przekrój podłużny i poprzeczny zbiornika podziemnego rozsączającego nr 1 – SKALA 1:15			
OPRACOWANIE:	imię i nazwisko:	uprawnienia:	data podpis:	nr rys:
PROJEKTANT branży sanitarnej:	mgr inż. Bartosz Chrastek	LBS/0023/PWOS/10 w specj. instalacyjnej sieci wod.–kan.–gaz.	11.2021	S-2
SPRAWDZAJĄCY branży sanitarnej:	mgr inż. Paweł Wieczorek	LBS/0065/POOS/11 w specj. instalacyjnej sieci wod.–kan.–gaz.	11.2021	

URZĄD MIASTA Zielona Góra

SCHEMAT ZABUDOWY ZBIORNIKA ROZSĄCZAJĄCEGO NR 2

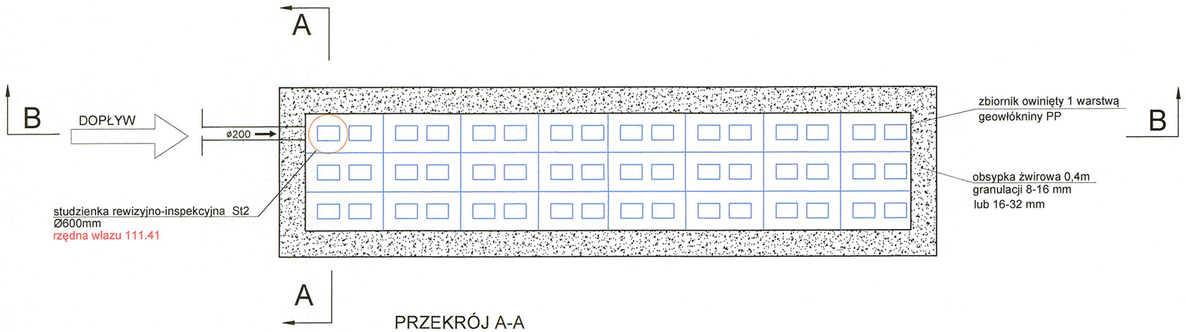

PRZEKRÓJ A-A

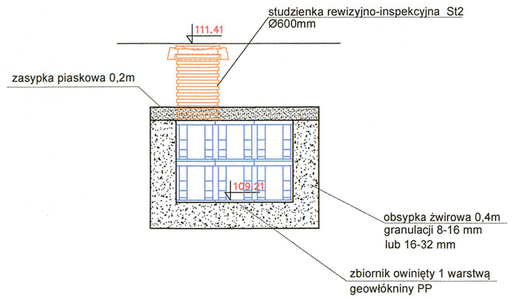

PRZEKRÓJ B-B

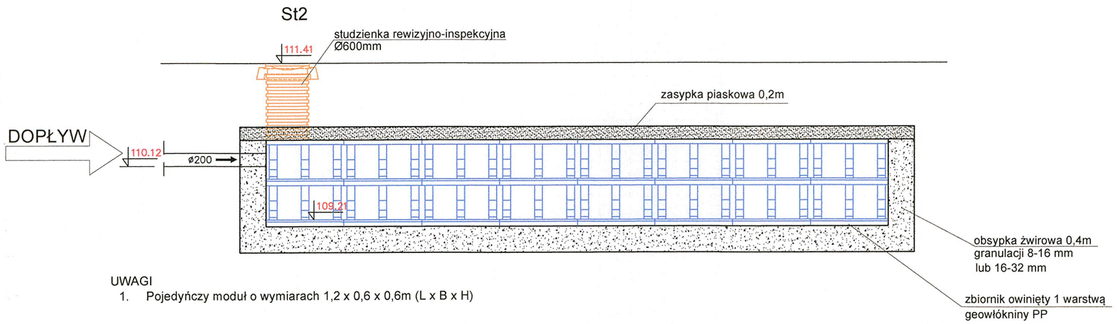

UWAGI
1. Pojedyńczy moduł o wymiarach 1,2 x 0,6 x 0,6m (L x B x H)

BIURO USŁUG PROJEKTOWYCH
"DROGOWIEC"
mgr inż. Piotr Sawiak

65-119 Zielona Góra, ul. Spawaczy 5d/7
tel./fax 68 412 86 42, kom. 609 772 532
NIP 973-046-76-66 REGON 971319847
biuro.drogowiec@interia.pl

NAZWA OBIEKTU BUDOWLANEGO:	Budowa drogi wewnętrznej ul. Drzonków–Zamkowa w Zielonej Górze			
TYTUŁ RYSUNKU: SKALA RYSUNKU:	Przekrój podłużny i poprzeczny zbiornika podziemnego rozsączającego nr 2 – SKALA 1:15			
OPRACOWANIE:	imię i nazwisko:	uprawnienia:	data podpis:	nr rys:
PROJEKTANT branży sanitarnej:	mgr inż. Bartosz Chrastek	LBS/0023/PWOS/10 w specj. instalacyjnej sieci wod.–kan.–gaz.	11.2021	S3
SPRAWDZAJĄCY branży sanitarnej:	mgr inż. Paweł Wieczorek	LBS/0065/POOS/11 w specj. instalacyjnej sieci wod.–kan.–gaz.	11.2021	

URZĄD MIASTA Zielona Góra

UWAGA:

1. WSZYSTKIE PRZYKANALIKI OD WPUSTÓW ULICZNYCH WYKONANE Z RUR ø200mm PVC SN8 SPEŁNIAJĄCE WYMAGANIA PN–EN1401:1999
2. WSZYSTKIE WYMIARY PODANO W cm.

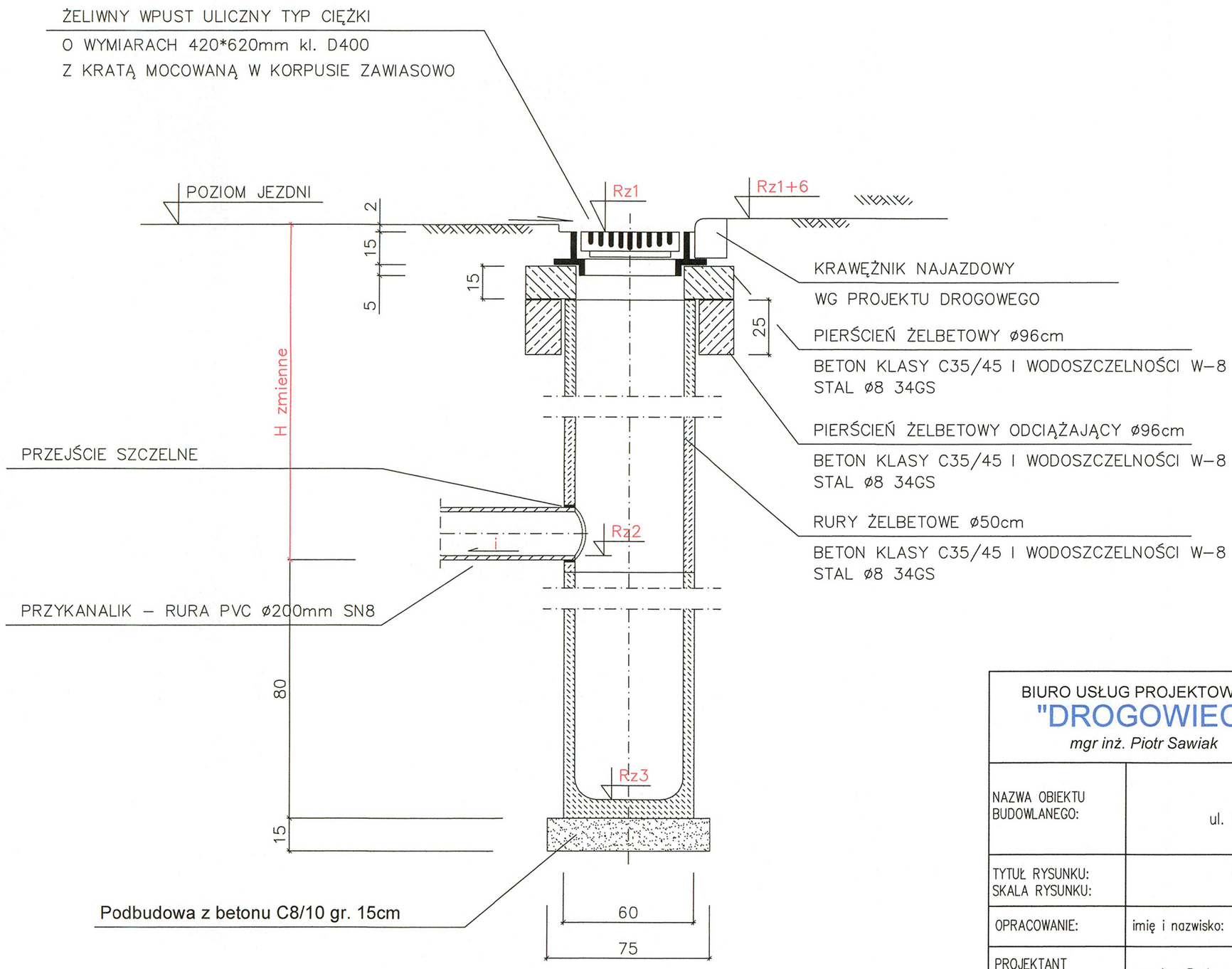

BIURO USŁUG PROJEKTOWYCH
"DROGOWIEC"
mgr inż. Piotr Sawiak

65-119 Zielona Góra, ul. Spawaczy 5d/7
tel./fax 68 412 86 42, kom. 609 772 532
NIP 973-046-76-66 REGON 971319847
biuro.drogowiec@interia.pl

NAZWA OBIEKTU BUDOWLANEGO:	Budowa drogi wewnętrznej ul. Drzonków–Zamkowa w Zielonej Górze			
TYTUŁ RYSUNKU: SKALA RYSUNKU:	SCHEMAT STUDZIENKI ŚCIEKOWEJ SKALA 1:20			
OPRACOWANIE:	imię i nazwisko:	uprawnienia:	data podpis:	nr rys:
PROJEKTANT branży sanitarnej:	mgr inż. Bartosz Chrastek	LBS/0023/PWOS/10 w specj. instaacyjnej sieci wod.–kan.–gaz.	11.2021	S.4
SPRAWDZAJĄCY branży sanitarnej:	mgr inż. Paweł Wieczorek	LBS/0065/POOS/11 w specj. instalacyjnej sieci wod.–kan.–gaz.	11.2021	

URZĄD MIASTA Zielona Góra

PRZEKRÓJ A-A

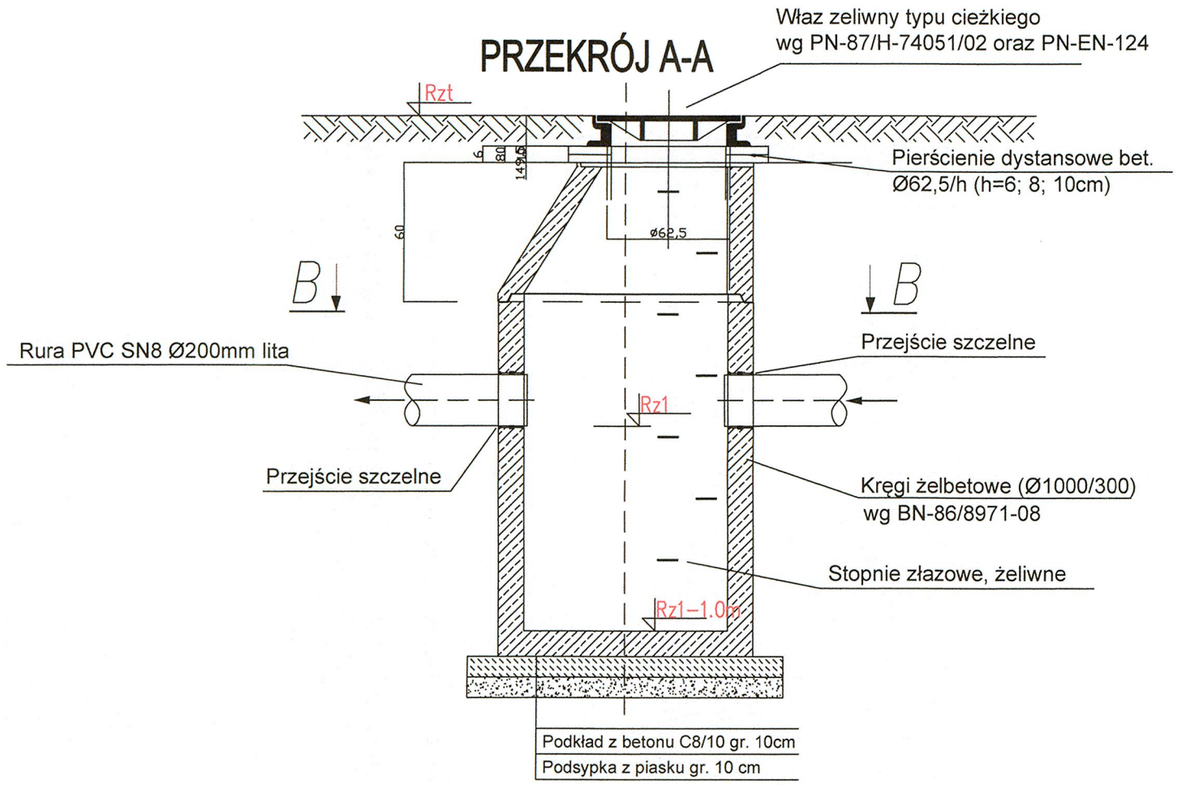

PRZEKRÓJ C-C

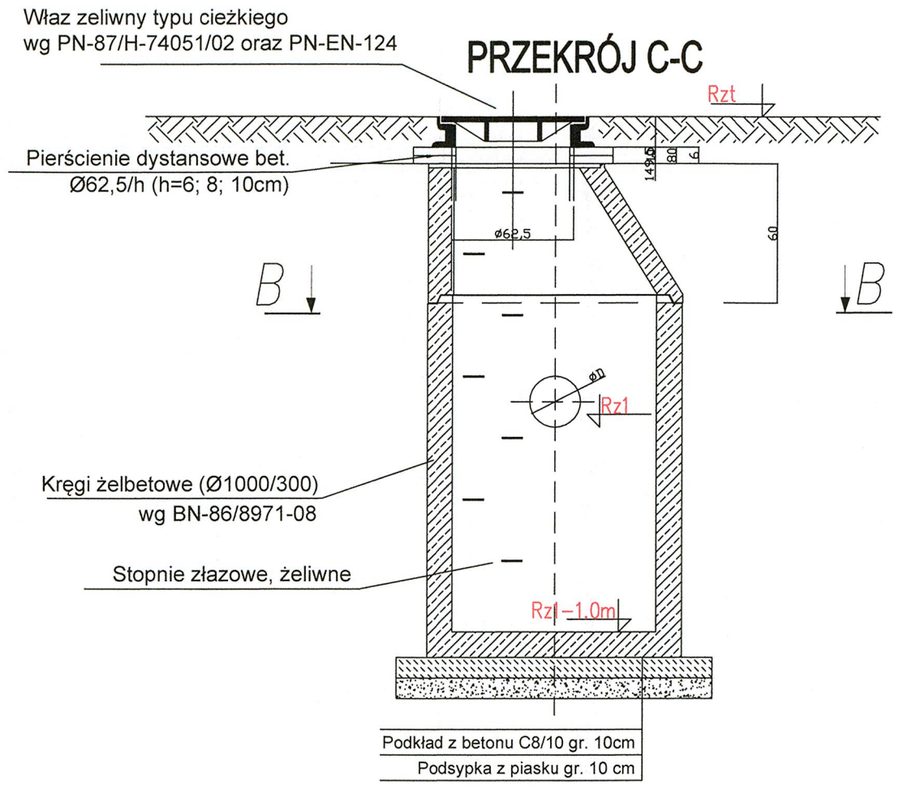

PRZEKRÓJ B-B

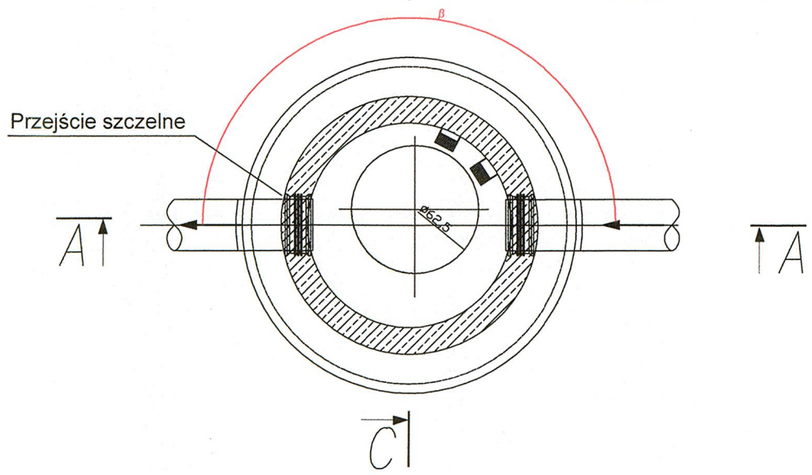

BIURO USŁUG PROJEKTOWYCH "DROGOWIEC" mgr inż. Piotr Sawiak		65-119 Zielona Góra, ul. Spawaczy 5d/7 tel./fax 68 412 86 42, kom. 609 772 532 NIP 973-046-76-66 REGON 971319847 biuro.drogowiec@interia.pl		
NAZWA OBIEKTU BUDOWLANEGO:	Budowa drogi wewnętrznej ul. Drzonków–Zamkowa w Zielonej Górze			
TYTUŁ RYSUNKU: SKALA RYSUNKU:	SCHEMAT STUDNI BETONOWEJ Z CZĘŚCIĄ OSADNIKOWĄ SKALA 1:30			
OPRACOWANIE:	imię i nazwisko:	uprawnienia:	data podpis:	nr rys:
PROJEKTANT branży sanitarnej:	mgr inż. Bartosz Chrastek	LBS/0023/PWOS/10 w specj. instaacyjnej sieci wod.–kan.–gaz.	11.2021	S5
SPRAWDZAJĄCY branży sanitarnej:	mgr inż. Paweł Wieczorek	LBS/0065/POOS/11 w specj. instalacyjnej sieci wod.–kan.–gaz.	11.2021	

URZĄD MIASTA Zielona Góra

18.

BIURO USŁUG PROJEKTOWYCH
"DROGOWIEC"
mgr inż. Piotr Sawiak

65-119 Zielona Góra, ul. Spawaczy 5d/7
tel/fax 68 412 86 42, kom. 609 772 532
NIP 973-046-76-66 REGON 971319847
biuro.drogowiec@interia.pl

ZAŁĄCZNIKI PROJEKTU BUDOWLANEGO

NAZWA ZAMIERZENIA BUDOWLANEGO:

Budowa drogi wewnętrznej
ul. Drzonków- Zamkowa w Zielonej Górze
(kilometraż lokalny – km 0+000,00 – km 0+102,00)

NAZWA I ADRES INWESTORA:

Miasto Zielona Góra,
ul. Podgórna 22, 65-424 Zielona Góra

BRANŻA:

DROGOWA, SANITARNA

OPRACOWANIE:

Stanowisko	Imię i Nazwisko	Nr i specjalność uprawnień budowlanych	Data i podpis
Projektant branży drogowej:	mgr inż. Piotr Sawiak	02/05/ZG w specj. drogowej	23.11.2021

URZĄD MIASTA
Zielona Góra

PREZYDENT MIASTA
Zielona Góra

Zielona Góra, 13. kwietnia 2021 r.

DR-WZ.6733.21.2021.AW
rbbiwz

DECYZJA nr 41/2021
o ustaleniu lokalizacji inwestycji celu publicznego

Na podstawie art. 104 Kodeksu postępowania administracyjnego (Dz. U. z 2020 r. poz. 256 z późn. zm.) art. 4 ust. 2 pkt 1, art. 50 ust. 1, art. 51 ust. 1 pkt 2, art. 54 ustawy z dnia 27 marca 2003 r. o planowaniu i zagospodarowaniu przestrzennym (Dz. U. z 2020 r. poz. 293 z późn. zm.), w związku z art. 6 pkt 1 ustawy z dnia 21 sierpnia 1997r. o gospodarce nieruchomościami (Dz. U. z 2020 r., poz. 1990 z późn. zm.),

na wniosek:
Miasta Zielona Góra

ZGODNOŚĆ KOPII
Z ORYGINAŁEM POTWIERDZAM
PIOTR SAWIAK 23.11.2021

z dnia: **12 lutego 2021 r., uzupełnionego w dniu 02 marca 2021 r.**

w oparciu o przepisy:
1) ustawa z dnia 7 lipca 1994r. *Prawo budowlane* (Dz. U. z 2020 r. poz. 1333 z późn. zm.),
2) ustawa z dnia 21 marca 1985 r. *o drogach publicznych* (Dz. U. z 2020 r. poz. 470 z późn.zm.),
3) ustawa z dnia 23 lipca 2003 r. *o ochronie zabytków i opiece nad zabytkami* (Dz. U. z 2020 r. poz. 282 z późn. zm.),
4) ustawa z dnia 03 października 2008 r. *o udostępnianiu informacji o środowisku i jego ochronie, udziale społeczeństwa w ochronie środowiska oraz o ocenach oddziaływania na środowisko* (Dz. U. z 2021 r. poz. 247),
5) rozporządzenie Ministra Infrastruktury z 26 sierpnia 2003r. *w sprawie oznaczeń i nazewnictwa stosowanych w decyzji o ustaleniu lokalizacji inwestycji celu publicznego oraz w decyzji o warunkach zabudowy* (Dz. U. z 2003 r., Nr 164, poz. 1589),

ustalam,
na działce nr 408/21 obręb 0045 sołectwo Drzonków w Zielonej Górze
lokalizację inwestycji celu publicznego polegającą
na budowie drogi z siecią kanalizacji deszczowej ul. Drzonków-Zamkowa

1. Rodzaj inwestycji:
ciągi komunikacyjne i infrastruktura techniczna

2. Warunki i szczegółowe zasady zagospodarowania terenu wynikające z przepisów odrębnych:

1) warunki i wymagania ochrony i kształtowania ładu przestrzennego:
inwestycję projektować w sposób nienaruszający i niepogarszający standardów korzystania z dróg i z ciągów komunikacyjnych, w granicach których będzie realizowana oraz standardów użytkowania i zamieszkiwania na działkach sąsiednich oraz wykorzystywania terenów, na które wpływa w sposób bezpośredni i pośredni;

2) ochrona środowiska i zdrowia ludzi:
a) inwestycję projektować zgodnie z obowiązującymi przepisami odrębnymi i szczegółowymi, w tym techniczno - budowlanymi,
b) roboty ziemne oraz budowlane prowadzić z poszanowaniem istniejącej zieleni, a na ewentualną wycinkę krzewów i drzew uzyskać wymagane obowiązującymi przepisami zezwolenie tut. Organu.

3) ochrona dziedzictwa kulturowego i zabytków oraz dóbr kultury współczesnej:
Inwestycja zlokalizowana jest na obszarze stanowiska archeologicznego Drzonków 14 (AZP 63-15/7) - ślad osadniczy z epoki kamienia, ślad osadniczy z okresu średniowiecza, ujętego w wojewódzkiej ewidencji zabytków, więc pozwolenie na budowę wydaje organ administracji budowlanej w uzgodnieniu z wojewódzkim konserwatorem zabytków.
W związku z powyższym na podstawie.:
- art. 31.1a.2) ustawy z dnia 23 lipca 2003 r. *o ochronie zabytków i opiece nad zabytkami*- Zakres i rodzaj niezbędnych badań archeologicznych ustala wojewódzki konserwator zabytków, który stanowi, iż: Osoba fizyczna lub jednostka organizacyjna, która zamierza realizować roboty ziemne lub dokonać zmiany charakteru dotychczasowej działalności na terenie, na którym znajdują się zabytki archeologiczne, co doprowadzić może do

URZĄD MIASTA
Zielona Góra

przekształcenia lub zniszczenia zabytku archeologicznego – jest obowiązana, z zastrzeżeniem art. 82a ust. 1, pokryć koszty badań archeologicznych oraz ich dokumentacji, jeżeli przeprowadzenie tych badań jest niezbędne w celu ochrony tych zabytków. 2. Zakres i rodzaj niezbędnych badań archeologicznych, o których mowa w ust. 1a, ustala wojewódzki konserwator zabytków w drodze decyzji, wyłącznie w takim zakresie, w jakim roboty budowlane albo roboty ziemne lub zmiana charakteru dotychczasowej działalności na terenie, na którym znajdują się zabytki archeologiczne, zniszczą lub uszkodzą zabytek archeologiczny,

- art. 32. 1. Kto, w trakcie prowadzenia robót budowlanych lub ziemnych, odkrył przedmiot, co do którego istnieje przypuszczenie, iż jest on zabytkiem, jest obowiązany: 1) wstrzymać wszelkie roboty mogące uszkodzić lub zniszczyć odkryty przedmiot; 2) zabezpieczyć, przy użyciu dostępnych środków, ten przedmiot i miejsce jego odkrycia; 3) niezwłocznie zawiadomić o tym właściwego wojewódzkiego konserwatora zabytków, a jeśli nie jest to możliwe, właściwego wójta (burmistrza, prezydenta Miasta).

4) obsługa w zakresie infrastruktury technicznej i komunikacji:
   a) inwestycję należy projektować w oparciu o warunki techniczne wydane przez właściwego dysponenta sieci,
   b) dopuszcza się infrastrukturę techniczną na potrzeby realizacji inwestycji,
   c) projektowaną inwestycję należy uzgodnić pod względem kolizji z istniejącym i projektowanym uzbrojeniem,
   d) dopuszcza się usunięcie kolizji wynikające z prowadzonej inwestycji,
   e) wody opadowe odprowadzone będą bezpośrednio do gruntu poprzez przepuszczalną nawierzchnię jezdni oraz za pomocą kanalizacji deszczowej i systemu skrzynek rozsączających;

5) wymagania dotyczące interesów osób trzecich:
   a) obowiązują warunki wynikające z art. 5 ustawy Prawo budowlane,
   b) inwestycję projektować i realizować zapewniając poszanowanie, występujących w obszarze jej oddziaływania, uzasadnionych interesów osób trzecich, w tym ochronę przed:
      - pozbawieniem dostępu do drogi publicznej, możliwości korzystania z wody, kanalizacji, energii elektrycznej i cieplnej, środków łączności, dostępu światła dziennego do pomieszczeń przeznaczonych na pobyt ludzi,
      - uciążliwościami powodowanymi przez hałas, wibracje, zakłócenia elektryczne i promieniowanie,
      - zanieczyszczeniem powietrza, wody i gleby;
   c) rozpoczęcie inwestycji i prowadzenie robót na terenie posesji należy uzgodnić z jej właścicielem,

6) ochrona obiektów budowlanych na terenach górniczych:
   nie dotyczy.

ZGODNOŚĆ KOPII
Z ORYGINAŁEM POTWIERDZAM
PIOTR SAWIAK 23.11.2021

3. Linie rozgraniczające teren inwestycji oznaczono na mapie w skali 1:500, stanowiącej załącznik graficzny nr 1 do niniejszej decyzji.

Uzasadnienie

W dniu 12 lutego 2021 r., z wnioskiem o wydanie decyzji o ustaleniu lokalizacji inwestycji celu publicznego polegającej na budowie drogi z siecią kanalizacji deszczowej na działce nr 408/21 obręb 0045 sołectwo Drzonków w Zielonej Górze, wystąpił Pan Piotr Sawiak reprezentujący firmę Biuro Usług Projektowych „DROGOWIEC" mgr inż. Piotr Sawiak z siedzibą w Zielonej Górze ul. Spawaczy 5d/7, działający zgodnie z udzielonym pełnomocnictwem w imieniu i na rzecz Inwestora- Miasta Zielona Góra. Z uwagi na braki w złożonym wniosku dnia 22 lutego 2021 r. wezwano pełnomocnika do uzupełnienia. Dnia 02 marca 2021 r. wniosek został uzupełniony.

Ustalenie warunków zabudowy i zagospodarowania terenu dla inwestycji, objętej wnioskiem w sprawie, poprzedzone zostało dokonaniem analizy warunków i zasad zagospodarowania terenu oraz jego zabudowy, jak również stanu faktycznego i prawnego obszaru.

Stan faktyczny ustalono na podstawie dokumentacji tut. Urzędu. Działka nr 408/21 obręb 0045 to pas drogowy (zgodnie z ewidencją to drogi-dr);

Stan prawny:

1) Na podstawie *informacji z rejestru gruntów* tut. Urzędu ustalono, że przedmiotowy teren stanowi własność Gminy Zielona Góra o statusie miejskim;

URZĄD MIASTA
Zielona Góra

2) Teren objęty wnioskiem leży na obszarze, dla którego brak jest obowiązującego miejscowego planu zagospodarowania przestrzennego. Stosownie do art. 6 pkt 1 *ustawy o gospodarce nieruchomościami*, w związku z art. 2 pkt 5 ustawy *o planowaniu i zagospodarowaniu przestrzennym*, wydzielenie gruntów pod drogi publiczne, drogi rowerowe i drogi wodne, budowa, utrzymywanie oraz wykonywanie robót budowlanych tych dróg, obiektów i urządzeń, a także łączności i sygnalizacji jest inwestycją celu publicznego o znaczeniu lokalnym. Zgodnie z art. 50 ust. 1 ustawy *o planowaniu i zagospodarowaniu przestrzennym* inwestycja celu publicznego, w przypadku braku miejscowego planu zagospodarowania przestrzennego, jest lokalizowana w drodze decyzji o ustaleniu lokalizacji inwestycji celu publicznego;
3) Zamierzenie inwestycyjne nie zalicza się do przedsięwzięć, wymienionych w rozporządzeniu Rady Ministrów z dnia 10 września 2019 r. *w sprawie przedsięwzięć mogących znacząco oddziaływać na środowisko* (Dz. U. z 2019 r. poz. 1839) i w związku z tym nie podlega procedurze związanej z wydaniem decyzji o środowiskowych uwarunkowaniach, zgodnie z *art. 59 ust. 1 ustawy z dnia 3 października 2008 r. o udostępnianiu informacji o środowisku i jego ochronie, udziale społeczeństwa w ochronie środowiska oraz o ocenach oddziaływania na środowisko;*
4) Planowana inwestycja nie ma wpływu na obszar Natura 2000;
5) Przedmiotowy teren nie jest objęty procedurą sporządzenia miejscowego planu zagospodarowania przestrzennego;
6) Inwestycja zlokalizowana jest na obszarze stanowiska archeologicznego.

Stosownie do wymogów procedury administracyjnej, strony w sprawie zawiadomione zostały o wszczęciu postępowania pismem znak: DR-WZ.6733.21.2021.AW z dnia 18 marca 2021 r. Za strony w postępowaniu uznano inwestora oraz właścicieli/użytkowników wieczystych nieruchomości objętych decyzją, zgodnie z *informacją z rejestru gruntów* tut. Urzędu.

Niniejsza decyzja wymagała uzgodnienia z organami, o których mowa w art. 53 ust. 4 ustawy *o planowaniu i zagospodarowaniu przestrzennym*, tj.:

- z właściwym zarządcą drogi. Z uwagi na tożsamość organu uzgadniającego z organem wydającym decyzję, uzgodnienia tego dokonano z Departamentem Zarządzania Drogami tut. Urzędu pismem znak: RISS 5257153 z dnia 30 marca 2021 r.

- z Wojewódzkim Konserwatorem Zabytków w Zielonej Górze w odniesieniu do obszarów objętych ochroną konserwatorską. W przypadku niezajęcia stanowiska przez organ uzgadniający w terminie 2 tygodni od dnia doręczenia wystąpienia o uzgodnienie (ePUAP Urzędowe Poświadczenie Odbioru z dnia 18 marca 2021 r.) – uzgodnienie uważa się za dokonane zgodnie z art. 53 ust. 5 oraz art. 60 ust. 1 ustawy z dnia 27 marca 2003r. *o planowaniu i zagospodarowaniu przestrzennym*;

Pismem znak: DR-WZ.6733.21.2021.AW z dnia 02 kwietnia 2021 r. zgodnie z art. 10 § 1 ustawy z dnia 14 czerwca 1960 r. *Kodeks postępowania administracyjnego* strony postępowania zostały poinformowane o możliwości zapoznania się z całością sprawy w siedzibie Urzędu Miasta. W związku z ww. pismem do siedziby tut. Urzędu nie wpłynęły uwagi, co do prowadzonego postępowania administracyjnego, dlatego po ustalonym terminie została wydana decyzja w sprawie.

Projekt decyzji, zgodnie z art. 60 ust. 4 ustawy o planowaniu i zagospodarowaniu przestrzennym, sporządziła osoba uprawniona, spełniająca warunki art. 5 pkt 1-4 tej ustawy, posiadająca kwalifikacje do wykonywania zawodu urbanisty na terytorium Rzeczypospolitej Polskiej uzyskane na podstawie ustawy z dnia 15 grudnia 2000 r. o samorządach zawodowych architektów, inżynierów budownictwa oraz urbanistów, zgodnie z Zaświadczeniem Nr Z-345/KW/219/2014 Polskiej Izby Urbanistów Zachodniej Okręgowej Izby Urbanistów z siedzibą we Wrocławiu (zaświadczenie w aktach organu).

Mając na uwadze powyższe, postanowiono jak w sentencji.

ZGODNOŚĆ KOPII
Z ORYGINAŁEM POTWIERDZAM
PIOTR SAWIAK 23.11.2021

Pouczenie

1. Niniejsza decyzja nie rodzi praw do terenu oraz nie narusza prawa własności i uprawnień osób trzecich.
2. Wnioskodawcy, który nie uzyskał prawa do terenu, nie przysługuje roszczenie o zwrot nakładów poniesionych w związku z otrzymaną decyzją.
3. Od niniejszej decyzji służy stronom odwołanie do Samorządowego Kolegium Odwoławczego w Zielonej Górze, za moim pośrednictwem, w terminie 14 dni od dnia jej doręczenia.
4. W trakcie biegu terminu do wniesienia odwołania strona może zrzec się prawa do wniesienia odwołania wobec organu administracji publicznej, który wydał decyzję.

URZĄD MIASTA
Zielona Góra 3

5. Z dniem doręczenia organowi administracji publicznej oświadczenia o zrzeczeniu się prawa do wniesienia odwołania przez ostatnią ze stron postępowania, decyzja staje się ostateczna i prawomocna.
6. Odwołanie od decyzji o ustaleniu lokalizacji inwestycji powinno zawierać zarzuty odnoszące się do decyzji, określać istotę i zakres żądania będącego przedmiotem odwołania oraz wskazywać dowody uzasadniające to żądanie.

Załącznik: mapa w skali 1:500, obejmująca teren, którego wniosek dotyczy (załącznik nr 1).

ZGODNOŚĆ KOPII
Z ORYGINAŁEM POTWIERDZAM
PIOTR SAWIAK 23.11.2021

Otrzymują:
1. Pan Piotr Sawiak, pełnomocnik inwestora
2. *a.a./-*

URZĄD MIASTA
Zielona Góra

4

STAROSTA ZIELONOGÓRSKI

Powiat: m. Zielona Góra
Jednostka ewidencyjna: m. Zielona Góra
Obręb ewidencyjny: 0045
086201_1 0045
5.166.25.20.4.3, 5.166.25.20.4.4

GG-I.6640.10006.2021

Skala 1:500

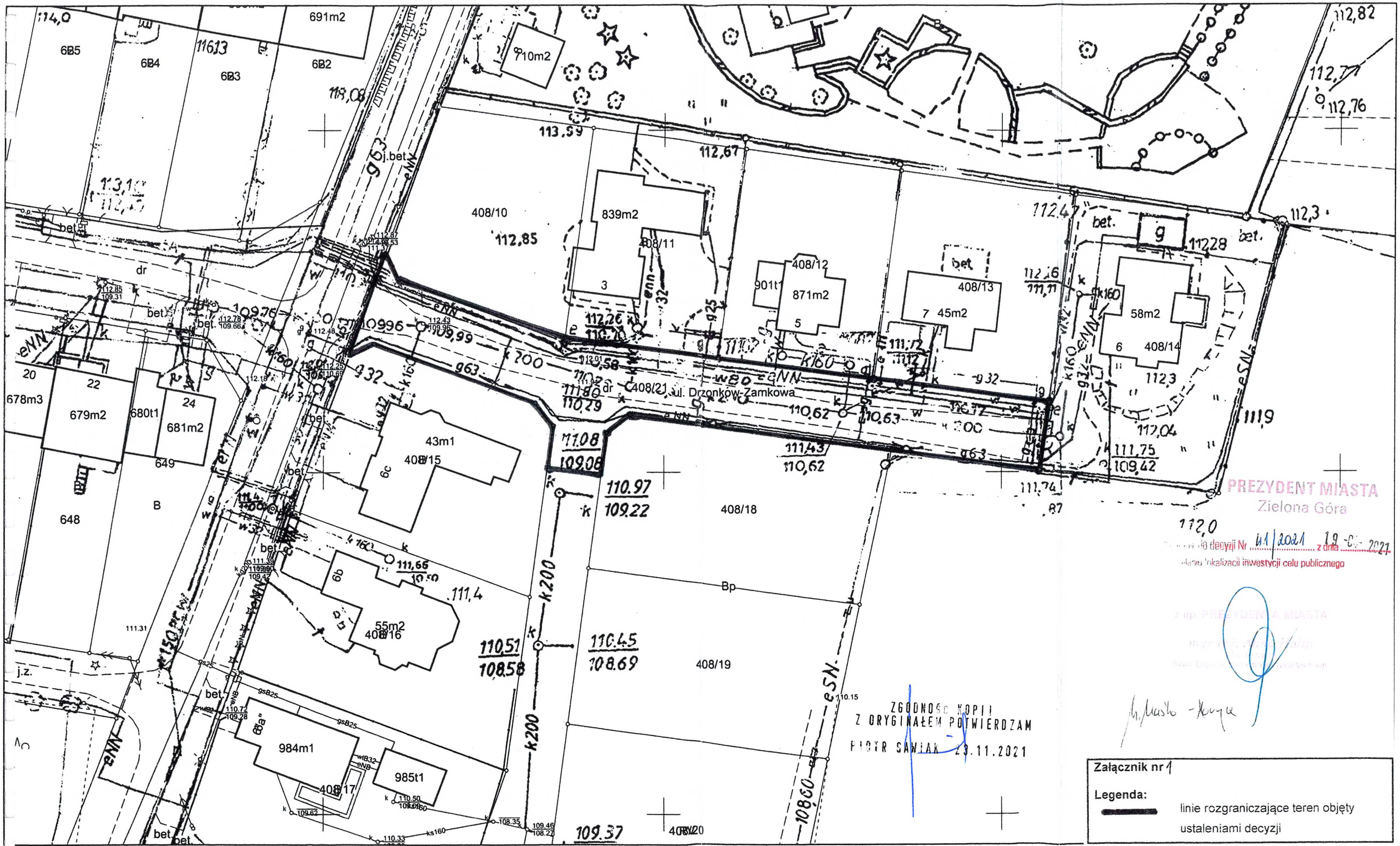

Wykonał: Paulina Seklecka-Urbaniak

Data wykonania kopii dn. 04-01-2021 r.

PREZYDENT MIASTA
Zielona Góra
do decyzji Nr 41/2021 z dnia 19-08-2021
dania lokalizacji inwestycji celu publicznego

ZGODNOŚĆ KOPII
Z ORYGINAŁEM POTWIERDZAM
PIOTR SAWIAK 23.11.2021

Załącznik nr 1

Legenda:

linie rozgraniczające teren objęty ustaleniami decyzji

Poświadcza się zgodność niniejszej kopii z treścią materiału państwowego zasobu geodezyjnego i kartograficznego

Nazwa materiału zasobu: mapa sytuacyjna

URZĄD MIASTA
Zielona Góra

Zielona Góra, 18 listopada 2021 r.

DYREKTOR
ZARZĄDU ZLEWNI W ZIELONEJ GÓRZE
PAŃSTWOWEGO GOSPODARSTWA WODNEGO
WODY POLSKIE

ZGODNOŚĆ KOPII
Z ORYGINAŁEM POTWIERDZAM
PIOTR SAWIAK 23.11.2021

WR.ZUZ.7.4210.224.2021.PK

DECYZJA

Na podstawie art. 16 pkt 65 lit. f, art. 34, art. 388 ust. 1 pkt 1, art. 389 pkt 2 i 6, , art. 393 ust. 4 i ust. 5, art. 397 ust. 1 i ust. 3 pkt 2 lit. a, art. 398 ust. 1, 3, 4 i 10, art. 400 ust. 1, 6 i 8, art. 403 ust. 1 i 2, art. 407 ust. 1 ustawy z dnia 20 lipca 2017 r. - Prawo wodne (t.j. Dz. U. z 2021 r. poz. 624 ze zm.), rozporządzenia Ministra Gospodarki Morskiej i Żeglugi Śródlądowej z dnia 12 lipca 2019 r. w sprawie substancji szczególnie szkodliwych dla środowiska wodnego oraz warunków, jakie należy spełnić przy wprowadzaniu do wód lub do ziemi ścieków, a także przy odprowadzaniu wód opadowych lub roztopowych do wód lub do urządzeń wodnych (Dz. U. z 2019 r. poz. 1311 ze zm.) oraz art. 104 i art. 107 ustawy z dnia 14 czerwca 1960 r. – Kodeks postępowania administracyjnego (t.j. Dz. U. z 2021 r. poz. 735 ze zm.), po rozpatrzeniu wniosku złożonego przez Miasto Zielona Góra, ul. Podgórna 22, 65-424 Zielona Góra, w imieniu i na rzecz którego działa na mocy udzielonego pełnomocnictwa Piotr Sawiak,

orzekam

I. **Udzielić dla Miasta Zielona Góra, ul. Podgórna 22, 65-424 Zielona Góra, pozwolenia wodnoprawnego na:**

1) **wykonanie urządzeń wodnych, tj. budowę wylotów urządzeń kanalizacyjnych służących do wprowadzania podczyszczonych wód opadowych i roztopowych do ziemi, w postaci dwóch podziemnych zbiorników rozsączających o następujących parametrach:**

Lp.	PARAMETR	Zbiornik nr 1	Zbiornik nr 2
1	lokalizacja	Działka ewidencyjna oznaczona nr 408/21, obręb 0045 Zielona Góra, województwo lubuskie;	Działka ewidencyjna oznaczona nr 408/21, obręb 0045 Zielona Góra, województwo lubuskie;
2	współrzędne geodezyjne (skrajne krawędzie zbiornika):	X: 5751163.8070 Y: 5539584.6934 X: 5751162.2859 Y: 5539589.2460 X: 5751160.5787 Y: 5539588.6756 X: 5751162.0992 Y: 5539584.1249	X: 5751156.6291 Y: 5539635.5513 X: 5751155.3504 Y: 5539645.0658 X: 5751153.5665 Y: 5539644.8261 X: 5751154.8206 Y: 5539635.3083
3	wymiaru zbiornika [m]	4,8 x 1,8 x 1,2	9,6 x 1,8 x 1,2
4	ilość pojedynczych skrzynek	24	48
5	wymiar pojedynczej skrzynki [m]	1,2 x 0,6 x 0,6	1,2 x 0,6 x 0,6
6	rzędna dna zbiornika [m n.p.m.]	109,80	109,21
7	rzędna góry zbiornika [m n.p.m.]	111,00	110,41
8	rzędna terenu [m n.p.m.]	112,00	111,41
9	wlotu do zbiornika ø [mm]	200	200

URZĄD MIASTA
Zielona Góra

6

2) **szczególne korzystanie z wód obejmujące odprowadzanie do ziemi, poprzez projektowane wyloty urządzeń kanalizacyjnych, w postaci dwóch zbiorników rozsączających, wód opadowych lub roztopowych, ujętych w otwarte lub zamknięte systemy kanalizacji deszczowej służące do odprowadzania opadów atmosferycznych z nawierzchni z ulicy Drzonków - Zamkowa w Zielonej Górze z lokalizacją na działce ewidencyjnej oznaczonej nr 408/21, obręb 0045 Zielona Góra, województwo lubuskie,** w ilości:

Nazwa	Maksymalna ilość wód opadowych i roztopowych	Średnia ilość wód opadowych i roztopowych
	$Q_{maks,sek}$ [m^3/s]	$Q_{śr,\ rocz}$ [m^3/rok]
Zbiornik nr 1	0,00675	175,50
Zbiornik nr 2	0,01350	351,00

ze zlewni o powierzchni:

Nazwa	Powierzchnia rzeczywista	Powierzchnia zredukowana
	m^2	m^2
Zbiornik nr 1	300	270,00
Zbiornik nr 2	600	540,00

Skład odprowadzanych wód opadowych i roztopowych nie może przekroczyć dopuszczalnych wartości wskaźników zanieczyszczeń:

zawiesin ogólnych < 100 mg/l
węglowodorów ropopochodnych < 15 mg/l

Wody opadowe i roztopowe przed odprowadzeniem do zbiorników podczyszczających podczyszczane będą w studzienkach ściekowych z częścią osadnikową oraz studniach z częścią osadnikową.

Podstawą wydania niniejszej decyzji jest operat wodnoprawny, opracowany w lipcu 2021 r., przez Bartosza Chrastka. Odpowiedzialność za treść, obliczenia i wyniki ponosi autor opracowania.

II. Sposób postępowania w przypadku rozruchu, zatrzymania działalności lub awarii urządzeń istotnych dla realizacji pozwolenia, a także rozmiar i warunki korzystania z wód oraz urządzeń wodnych w tych sytuacjach wraz z maksymalnym dopuszczalnym czasem trwania tych warunków:

1) awaria - zanieczyszczenie odwadnianej powierzchni (np. olejami, benzynami itp.) - zgłosić odpowiednim służbom i niezwłocznie usunąć zanieczyszczenia za pomocą odpowiednich sorbentów;
2) jeżeli przyczyną awarii będzie zamulenie lub uszkodzenie elementów kanalizacji lub zestawu rozsączającego, należy niezwłocznie wyczyścić lub wymienić dany element.

ZGODNOŚĆ KOPII
Z ORYGINAŁEM POTWIERDZAM
PIOTR SAWIAK 23.11.2021

URZĄD MIASTA
Zielona Góra

7

III. Zobowiązać użytkownika do:

1. Wykonania urządzeń wodnych zgodnie z warunkami określonymi w niniejszej decyzji i dokumentacji wodnoprawnej, z uwzględnieniem wymogów zawartych w poszczególnych uzgodnieniach, zezwoleniach i decyzjach;
2. Utrzymania w drożności i w należytym stanie technicznym kanalizacji deszczowej, aby zapewnić swobodny odpływ wód opadowych i roztopowych;
3. Postępowania z osadami ściekowymi zgodnie z ustawą o odpadach;
4. Zabezpieczenia terenu robót oraz prowadzenia robót w sposób nienaruszający praw osób trzecich oraz zgodnie z przepisami bhp i ochrony środowiska;
5. Naprawy ewentualnych szkód wyrządzonych osobom trzecim, powstałym w związku z wykonywaniem pozwolenia wodnoprawnego;
6. Ponoszenia odpowiedzialności materialnej w stosunku do osób trzecich, w przypadku wyrządzenia szkód tym osobom w wyniku normalnego lub niezgodnego z pozwoleniem wodnoprawnym wykonywania robót;
7. Przeprowadzania co najmniej 2 razy w roku przeglądów eksploatacyjnych urządzeń podczyszczających. Eksploatacja powinna być zgodna z zaleceniami zawartymi w instrukcji obsługi i konserwacji tych urządzeń, a czynności z nią związane odnotowane w zeszycie eksploatacji;
8. Zgłoszenia posiadanych urządzeń wodnych Wodom Polskim w celu wpisania do systemu informacyjnego gospodarowania wodami w terminie 60 dni od dnia przystąpienia do użytkowania tych urządzeń.

IV. Zastrzec, że:

1. Pozwolenie wodnoprawne nie rodzi praw do nieruchomości i urządzeń wodnych koniecznych do jego realizacji oraz nie narusza prawa własności i uprawnień osób trzecich przysługujących wobec tych nieruchomości i urządzeń;
2. Wnioskodawcy, który nie uzyskał praw do nieruchomości lub urządzeń koniecznych do realizacji pozwolenia wodnoprawnego, nie przysługuje roszczenie o zwrot nakładów poniesionych w związku z otrzymaniem pozwolenia;
3. Nieprzestrzeganie warunków niniejszego pozwolenia może spowodować jego cofnięcie bądź ograniczenie bez prawa do odszkodowania;
4. Niniejsze pozwolenie nie zwalnia Inwestora z obowiązku prawnego uregulowania wykonania urządzeń wodnych w oparciu o przepisy ustawy Prawo budowlane;
5. Pozwolenie wodnoprawne wygasa, jeżeli Wnioskodawca nie rozpocznie wykonywania przedmiotowego urządzenia wodnego **w terminie 3 lat od dnia**, w którym niniejsze pozwolenie stanie się ostateczne.

V. Ustalam termin obowiązywania pozwolenia na szczególne korzystanie z wód w zakresie odprowadzania wód opadowych i roztopowych **do dnia 18.11.2051 r.**

ZGODNOŚĆ KOPII
Z ORYGINAŁEM POTWIERDZAM
PIOTR SAWIAK 23.11.2021

UZASADNIENIE

Na podstawie art. 107 § 4 Kpa odstąpiono od uzasadnienia decyzji, gdyż uwzględnia ona w całości żądanie strony.

Decyzję niniejszą wydano na podstawie przepisów prawnych przywołanych na jej wstępie i biorąc powyższe pod uwagę orzeczono jak w sentencji.

URZĄD MIASTA
Zielona Góra

8

POUCZENIE

Od niniejszej decyzji przysługuje stronie prawo wniesienia odwołania do Dyrektora Regionalnego Zarządu Gospodarki Wodnej we Wrocławiu za moim pośrednictwem w terminie 14 dni od daty jej doręczenia.

W trakcie biegu terminu do wniesienia odwołania strona może zrzec się prawa do wniesienia odwołania wobec organu administracji publicznej, który wydał decyzję.

Z dniem doręczenia organowi administracji publicznej oświadczenia o zrzeczeniu się prawa do wniesienia odwołania przez ostatnią ze stron postępowania, decyzja staje się ostateczna i prawomocna.

Skutkiem zrzeczenia się odwołania jest niemożność zaskarżenia decyzji do organu odwoławczego i wniesienia skargi do sądu administracyjnego.

Z up. Dyrektora
Zarządu Zlewni w Zielonej Górze

Piotr Brzeziński

Wnioskodawca wniósł opłatę w wysokości 920,20 zł za wydanie pozwolenia wodnoprawnego, zgodnie z art. 398 ust. 1, 3, 4 i 10 ustawy z dnia 20 lipca 2017 r. - Prawo wodne (t.j. Dz. U. z 2021 r. poz. 624 ze zm.). W aktach sprawy zachowano potwierdzenie zapłaty.

Otrzymują:
Strony postępowania wg rozdzielnika dołączonego do akt sprawy.

ZGODNOŚĆ KOPII
Z ORYGINAŁEM POTWIERDZAM
PIOTR SANIAK 23.11.2021

Sprawę prowadzi:
Piotr Kucharczyk
Główny Specjalista w Dziale Zgód Wodnoprawnych
tel. 95 758 27 22
email: piotr.kucharczyk@wody.gov.pl

URZĄD MIASTA
Zielona Góra

Zielona Góra, 2021-10-20

Starosta Zielonogórski
ul.Podgórna 5
65-057 Zielona Góra

Odpis protokołu z narady koordynacyjnej
dotyczącej usytuowania projektowanej sieci uzbrojenia terenu,
przeprowadzonej przez Starostę Zielonogórskiego sposobem elektronicznym
w terminie do 2021-10-20

Znak sprawy: GG-I.6630.10272.2021

Wnioskodawca: Biuro Usług Projektowych DROGOWIEC mgr inż.Piotr Sawiak
65-119 ZIELONA GÓRA, ul. Spawaczy 5D/7

Inwestor: Miasto Zielona Góra
65-424 Zielona Góra, ul. Podgórna 22, Polska

Opis przedmiotu narady:
Lokalizacja: JE: m. Zielona Góra, Obr.: 0045, ul.Drzonków-Zamkowa Dz.: 408/21
Rodzaj i funkcja przewodu: Projekt sieci kanalizacji deszczowej; inna

Informacje uzupełniające:
średnica 200 mm

Przewodniczący narady koordynacyjnej-Kierownik Referatu-Zespół Uzgodnień Dokumentacji Projektowej:

Monika Włodarczak

Wynik narady (określa Przewodniczący narady koordynacyjnej po jej zakończeniu):

jednomyślny i pozytywny

ZGODNOŚĆ KOPII
Z ORYGINAŁEM POTWIERDZAM
PIOTR SAWIAK 23.11.2021

Protokolant: Monika Włodarczak

Podmioty władające sieciami uzbrojenia terenu:		
Lp.	Oznaczenie podmiotu oraz Imię i nazwisko osoby, która ten podmiot reprezentuje:	Stanowisko/treść uwagi:
1	Elektrociepłownia "Zielona Góra" S.A. Karolina Woźniak	nie dotyczy Nie dotyczy
2	ENEA Operator Sp. z o.o. Piotr Wysocki	pozytywne z uwagami Pozytywnie z uwagami: 1. Prace ziemne w odległości do 3m od urządzeń elektroenergetycznych prowadzić ręcznie z zachowaniem szczególnej ostrożności. 2. W miejscach zbliżeń i skrzyżowań z liniami kablowymi SN wykonać próbne przekopy lokalizacyjne.

URZĄD MIASTA
Zielona Góra
10

3	EWE energia sp. z o.o. Marcin Wojewoda	nie dotyczy Nie dotyczy
4	Netia Spółka Akcyjna Gabriela Migalska	pozytywne bez uwag Brak uwag
5	Operator Gazociągów Przesyłowych GAZ-SYSTEM S.A. Oddział we Wrocławiu	pozytywne bez uwag Należycie zawiadomiony podmiot nie uczestniczył w naradzie
6	Orange Polska S.A.	pozytywne bez uwag Należycie zawiadomiony podmiot nie uczestniczył w naradzie
7	Polska Spółka Gazownictwa sp. z o.o. Wiesław Nadolny	pozytywne z uwagami Projektowane obiekty lokalizować poza strefa kontrolowana wyznaczona dla gazociągu. Proszę podać domiary do gazociągu projektowanych obiektów.
8	Polskie Górnictwo Naftowe i Gazownictwo SA Oddział w Zielonej Górze Marek Bartkowiak	pozytywne bez uwag Brak uwag
9	UPC Polska sp. z o.o.	pozytywne bez uwag Należycie zawiadomiony podmiot nie uczestniczył w naradzie
10	Zielonogórskie Wodociągi i Kanalizacja Sp. z o.o. Magdalena Śmiałek	pozytywne z uwagami Lokalizację sieci deszczowej uzgodniono na warunkach określonych w piśmie z dnia 23.08.2021 r. znak: RR-KM-67/28/2021.

Inne podmioty:		
Lp.	Oznaczenie innych podmiotów, które mogą być zainteresowane rezultatami narady koordynacyjnej oraz imiona i nazwiska osób upoważnionych przez te podmioty:	Stanowisko/treść uwagi:
1	Biuro Ochrony Środowiska Bożena Grygor	pozytywne bez uwag Brak uwag
2	Biuro Spraw Rolnych i Gospodarowania Nieruchomościami	pozytywne bez uwag Należycie zawiadomiony podmiot nie uczestniczył w naradzie
3	Biuro Zarządzania Pasem Drogowym Tadeusz Chronowski	pozytywne bez uwag Brak uwag
4	Powiatowy Inspektor Nadzoru Budowlanego Krzysztof Wujczyk	nie dotyczy Nie dotyczy
5	Starostwo Powiatowe Wydział Geodezji i Gospodarki Gruntami Monika Włodarczak	pozytywne bez uwag Brak uwag

Wniosek o koordynację robót budowlanych, o których mowa w art. 36a ust. 3 pkt 5 lit. b ustawy z dnia 7 maja 2010 r. o wspieraniu rozwoju usług i sieci telekomunikacyjnych, jeśli został złożony:
nie złożono****,
~~złożono~~****.
****niewłaściwe skreślić

ZGODNOŚĆ KOPII
Z ORYGINAŁEM POTWIERDZAM
PIOTR SAWIAK 23.11.2021

Integralną częścią protokołu z narady koordynacyjnej jest plan sytuacyjny sporządzony na kopii aktualnej mapy zasadniczej lub kopii aktualnej mapy do celów projektowych, poświadczonej za

URZĄD MIASTA
Zielona Góra

11

zgodność z oryginałem przez projektanta z przedstawioną na nim propozycją usytuowania projektowanych sieci uzbrojenia terenu z adnotacją, że ta dokumentacja była przedmiotem narady koordynacyjnej.

Signed by / Podpisano przez:
Monika Anna Włodarczak
Starostwo Powiatowe w Zielonej Górze
Date / Data: 2021-10-21 08:09

Podpis i pieczęć przewodniczącego narady koordynacyjnej

Informacje dodatkowe:

1. Zgodnie z art. 28ba ust. 1 ustawy z dnia 17 maja 1989 r. Prawo geodezyjne i kartograficzne (Dz.U.2020.2052 ze zm.), nieobecność na naradzie koordynacyjnej podmiotu należycie zawiadomionego o jej miejscu i terminie nie stanowi przeszkody do jej przeprowadzenia. Przyjmuje się, że podmiot ten nie składa zastrzeżeń do usytuowania projektowanej sieci uzbrojenia terenu (...).
2. Zgodnie z § 13 ust.1 pkt.2 Rozporządzenia Ministra Rozwoju, Pracy i Technologii z dnia 23 lipca 2021r. w sprawie geodezyjnej ewidencji sieci uzbrojenia terenu, powiatową bazę GESUT aktualizuje się w drodze czynności materialno-technicznej na podstawie (...) wyników narad koordynacyjnych, o których mowa w art.28b ust.1 ustawy.
3. Zgodnie z art. 15 ust. 1 w związku z art. 48 ust. 1 pkt 3 ustawy z dnia 17 maja 1989 r. Prawo geodezyjne i kartograficzne (Dz.U.2020.2052 ze zm.): znaki geodezyjne, urządzenia zabezpieczające te znaki oraz budowle triangulacyjne podlegają ochronie; kto wbrew przepisom art. 15 niszczy, uszkadza, przemieszcza znaki geodezyjne, grawimetryczne lub magnetyczne i urządzenia zabezpieczające te znaki oraz budowle triangulacyjne, a także nie zawiadamia właściwych organów o zniszczeniu, uszkodzeniu lub przemieszczeniu znaków geodezyjnych, grawimetrycznych lub magnetycznych, urządzeń zabezpieczających te znaki oraz budowli triangulacyjnych, podlega karze grzywny.
4. Zgodnie z art. 277 Kodeksu karnego, kto znaki graniczne niszczy, uszkadza, przesuwa lub czyni niewidocznymi albo fałszywie wystawia podlega grzywnie, karze ograniczenia wolności albo pozbawienia wolności do lat dwóch.
5. O wymagane zezwolenia na usunięcie drzew lub krzewów kolidujących z przebiegiem projektowanej inwestycji należy wnioskować do odpowiedniego organu w trybie przepisów ustawy z dnia 16 kwietnia 2004 r. o ochronie przyrody (t.j. Dz.U.2018.1614 z późn. zm.).
6. Zgodnie z art. 28b ust. 10 ustawy z dnia 17 maja 1989 r. Prawo geodezyjne i kartograficzne (Dz.U.2020.2052 ze zm.), treść protokołu uzgodniono z osobami, które uczestniczyły w naradzie wyłącznie za pomocą środków komunikacji elektronicznej.

ZGODNOŚĆ KOPII
Z ORYGINAŁEM POTWIERDZAM
PIOTR SAWIAK 23.11.2021

URZĄD MIASTA
Zielona Góra

12

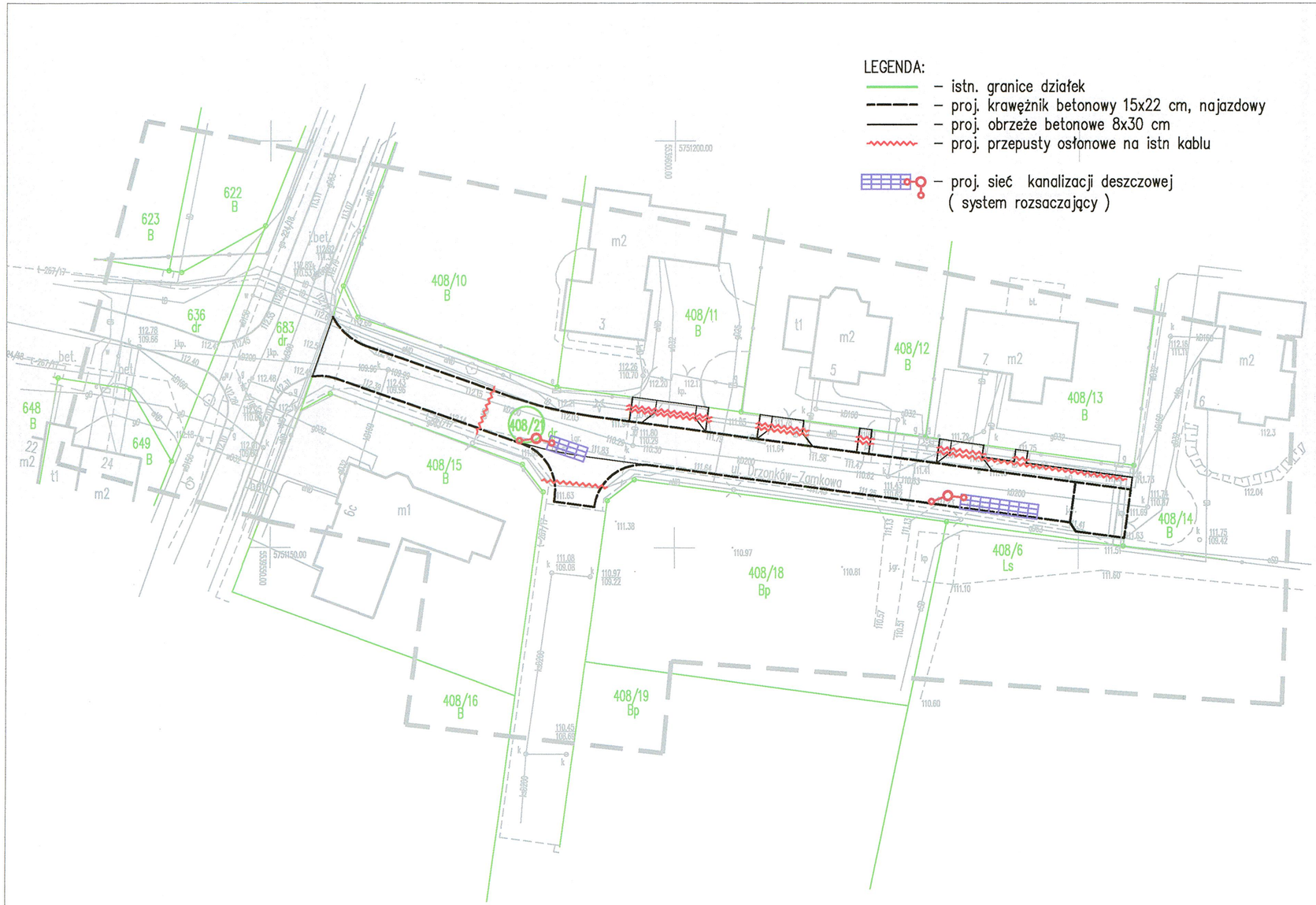

MAPA DO CELÓW PROJEKTOWYCH

Obiekt: ***m. Zielona Góra, obręb 0045, ul. Drzonków-Zamkowa, dz. 408/21***
Miasto: Zielona Góra
Obręb: ***0045***
Numer jednostki ewidencyjnej: ***086201_1***
Województwo: ***lubuskie***

Skala: ***1 : 500***
Układ współrzędnych: ***2000/15***
Poziom odniesienia wysokości: ***PL-KRON86-NH***
Id. zgłoszenia: ***GG-I.6640.11411.2020***

Mapę do celów projektowych sporządzono na podstawie:
I. Istniejącej numerycznej mapy zasadnicze w skali 1:500, układ 2000/15 – sekcja: 5.166.25.20.4.3 ; 4.4, oraz pomiaru uzupełniającego wykonywanego w marcu 2021r.
II. Granice wykazane na niniejszej mapie zostały przyjęte z numerycznej mapy ewidencyjnej.

Informacje dodatkowe:
1. Linią przerywaną oznaczono zakres pomiaru.
2. Nie wyklucza się istnienia w terenie innych nie wykazanych na niniejszej mapie sieci, urządzeń podziemnych, które nie były zgłoszone do inwentaryzacji powykonawczej.
3. Dla działek objętych zakresem niniejszej mapy nie ustalono obciążeń służebności gruntowych ujawnionym w księgach wieczystych.

Oświadczam, że niniejszy dokument został opracowany w wyniku prac geodezyjnychi kartograficznych, których rezultaty zawiera operat techniczny pozytywnie zweryfikowany. Jednocześnie informuję, że jestem świadomy odpowiedzialności karnej za złożenie fałszywego oświadczenia.

Organ służby geodezyjnej, który otrzymał zgłoszenie: STAROSTA ZIELONOGÓRSKI

Identyfikator zgłoszenia prac geodezyjnych: GG-I.6640.11411.2020

Protokół nr 1 z dnia 12.05.2021 r.

Mapę sporządzono: 12.05.2021r.

GEODETA UPRAWNIONY
mgr inż. Bartosz Ratowicz
nr upr. 21995
tel. kom. 606 186 622
Kierownik jednostki wykonawstwa geodezyjnego, Bartosz Ratowicz nr uprawnień: 21995, zakres: 1

ZENIT USŁUGI GEODEZYJNE
BARTOSZ RATOWICZ
UL. WOJSKA POLSKIEGO 2
66-620 GUBIN
TEL. 606 186 622
NIP: 926-16-17-655
REGON: 081130930
Nazwa jednostki wykonawstwa geodezyjnego.

ZGODNOŚĆ KOPII
Z ORYGINAŁEM POTWIERDZAM
PIOTR SAWIAK 08.10.2021

BIURO USŁUG PROJEKTOWYCH
"DROGOWIEC"
mgr inż. Piotr Sawiak

65-119 Zielona Góra, ul. Spawaczy 5d/7
tel./fax 68 412 86 42, kom. 609 772 532
NIP 973-046-76-66 REGON 971319847
biuro.drogowiec@interia.pl

OBIEKT:	Budowa drogi wewnętrznej ul. Drzonków–Zamkowa w Zielonej Górze			
RYSUNEK:	PROJEKT USYTUOWANIA SIECI UZBROJENIA TERENU SKALA 1:500			
OPRACOWANIE:	imię i nazwisko:	uprawnienia:	data podpis:	nr rys:
PROJEKTANT branży drogowej:	mgr inż. Piotr Sawiak	upr. nr 02/05/ZG w specj. drogowej	10.2021	2
PROJEKTANT branży sanitarnej:	mgr inż. Bartosz Chrastek	LBS/0023/PWOS/10 w specj. instalacyjnej sieci wod.–kan.	10.2021	

URZĄD MIASTA Zielona Góra

13

Signed by / Podpisano przez:
Monika Anna Włodarczak
Starostwo Powiatowe w Zielonej Górze
Date / Data: 2021-10-21 08:09

STAROSTA ZIELONOGÓRSKI
(Nazwa organu prowadzącego narade koordynacyjną)
Zgodnie z art.28c ustawy z dnia 17 maja 1989r. - Prawo geodezyjne i kartograficzne (Dz.U.2020.2052 ze zm.) poświadcza się, że niniejsza dokumentacja projektowa była przedmiotem narady koordynacyjnej przeprowadzonej sposobem elektronicznym do dnia 2021-10-19 pod numerem sprawy GG-I.6630.10272.2021.
W Starostwie Powiatowym w Zielonej Górze, ul. Podgórna 5
Dokument podpisany elektronicznie przez Monika Włodarczak

PREZYDENT MIASTA ZIELONA GÓRA

ul. Podgórna 22
65- 424 Zielona Góra

Zielona Góra, 14 lipca 2021 r

DZ-BD.7251.7.2.2020.RK
RISS 5315277

Biuro Usług Projektowych „DROGOWIEC"
mgr inż. Piotr Sawiak
ul. Spawaczy 5d/7
65-119 Zielona Góra

Dotyczy: wydania warunków technicznych odbioru wód opadowych z pasa drogowego dla zadania **„Budowa drogi wewnętrznej wraz z odwodnieniem – ul. Drzonków – Zamkowa w Zielonej Górze"**.

Wody opadowe należy zagospodarować na terenie pasa drogowego np. poprzez system rozsączający. W przypadku gdy warunki gruntowo- wodne, potwierdzone dokumentacją geotechniczną oraz jednoznaczną opinią geologa wydaną na podstawie tej dokumentacji, nie pozwolą na rozsączanie wód deszczowych, istnieje możliwość ich częściowego odprowadzenia w ograniczonej ilości do kanalizacji ø 300 w ul. Drzonków – Rycerska, poprzez system z retencją w zbiorniku i stałą regulacją odpływu. Do gromadzenia wód opadowych należy wykorzystać rozwiązania systemowe.

Projekt kanalizacji deszczowej w 2 egz. należy przedstawić do uzgodnienia w tutejszym Departamencie.

z up. PREZYDENTA MIASTA
Krzysztof Staniszewski
zastępca dyrektora
Departamentu Zarządzania Drogami

Ww. zadanie prowadzi – Pan Rafał Kot, tel. 68 45 64 304

ZGODNOŚĆ KOPII
Z ORYGINAŁEM POTWIERDZAM
PIOTR SAWIAK 23.11.2021

Departament Zarządzania Drogami
tel. (+48) 68 45 64 417, faks: (+48) 68 45 64 466
www.zielona-gora.pl
e-mail:drogi@um.zielona-gora.pl

URZĄD MIASTA
Zielona Góra

14

PREZYDENT MIASTA ZIELONA GÓRA

ul. Podgórna 22
65- 424 Zielona Góra

Zielona Góra, 27 lipca 2021 r.

DZ-BD.7251.7.3.2020.RK
RISS 5321270

Departament Zarządzania Drogami

po rozpatrzeniu wniosku: **Pana Piotra Sawiaka**

reprezentującego: **Biuro Usług Projektowych „DROGOWIEC"**
mgr inż. Piotr Sawiak
ul. Spawaczy 5d/7
65 - 119 Zielona Góra

działającego z pełnomocnictwa Inwestora: **Prezydenta Miasta Zielona Góra**,

dotyczącego uzgodnienia projektu wykonawczego w zakresie branży sanitarnej dla zadania **„Budowa drogi wewnętrznej wraz z odwodnieniem ul. Drzonków – Zamkowa na dz. nr ew. 408/21 i 683 obr. 0045"**.

uzgadniam

projekt wykonawczy branży sanitarnej „Budowa drogi wewnętrznej wraz z odwodnieniem ul. Drzonków – Zamkowa na dz. nr ew. 408/21 i 683 obr. 0045".

z up. PREZYDENTA MIASTA
mgr inż. Michał Szulc
Zastępca Dyrektora
Departamentu Zarządzania Drogami

Otrzymują:
1. Biuro Usług Projektowych „DROGOWIEC"
   Mgr inż. Piotr Sawiak
   ul. Spawaczy 5d/7
   65-119 Zielona Góra
2. a/a

ZGODNOŚĆ KOPII
Z ORYGINAŁEM POTWIERDZAM
PIOTR SAWIAK 23.11.2021

URZĄD MIASTA
Zielona Góra

15



PARAMETRY TECHNICZNE:

- ul. Drzonków–Zamkowa – droga wewnętrzna
- kategoria ruchu KR1
- szerokość jezdni 5,0 m
- szerokosc pobocza 1,0 m

LEGENDA:

- zakres inwestycji
- istn. granice działek
- proj. nawierzchnia jezdni z betonowej kostki brukowej EKO
- proj. nawierzchnia zjazdów z betonowej kostki brukowej HOLLAND
- proj. nawierzchnia dojść z betonowej kostki brukowej HOLLAND
- proj. krawężnik betonowy 15x22 cm, najazdowy – wystający
- proj. krawężnik betonowy 15x22 cm, najazdowy – zaniżony
- proj. obrzeże betonowe 8x30 cm
- proj. krawędź pobocza z kruszywa niezwiązanego
- proj. przepusty osłonowe na istn kablu
- lokalizacja odwiertu geologicznego
- proj. sieć kanalizacji deszczowej (system retencyjno–rozsaczający)

z up. PREZYDENTA MIASTA
mgr inż. Michał Szulc
Zastępca Dyrektora
Departamentu Zarządzania Drogami

ZGODNOŚĆ KOPII
Z ORYGINAŁEM POTWIERDZAM
PIOTR SAWIAK 23.11.2021

Urząd Miasta Zielona Góra
Załącznik nr 1
do uzgodnienia D2-BD.7251.7.3.2020.RK
dokumentacji projektowej znak: RIS.5321.7.5

BIURO USŁUG PROJEKTOWYCH "DROGOWIEC" mgr inż. Piotr Sawiak	65-119 Zielona Góra, ul. Spawaczy 5d/7 tel./fax 68 412 86 42, kom. 609 772 532 NIP 973-046-76-66 REGON 971319847 biuro.drogowiec@interia.pl

OBIEKT:	Budowa drogi wewnętrznej ul. Drzonków–Zamkowa w Zielonej Górze			
RYSUNEK:	PROJEKT ZAGOSPODAROWANIA TERENU SKALA 1:500			
OPRACOWANIE:	imię i nazwisko:	uprawnienia:	data podpis:	nr rys:
PROJEKTANT branży drogowej:	mgr inż. Piotr Sawiak	02/05/ZG w specj. drogowej	07.2021	
SPRAWDZAJĄCY branży drogowej:				
PROJEKTANT branży sanitarnej:	mgr inż. Bartosz Chrastek	LBS/0023/PWOS/10 w specj. instalacyjnej wod. – kan. – gaz.	07.2021	
SPRAWDZAJĄCY branży drogowej:				

URZĄD MIASTA Zielona Góra

15a

PREZYDENT MIASTA ZIELONA GÓRA

ul. Podgórna 22
65- 424 Zielona Góra

Zielona Góra, 09 sierpnia 2021 r.

DZ-BD.7251.7.5.2020.RK
RISS 5327449

Departament Zarządzania Drogami

po rozpatrzeniu wniosku: **Pana Piotra Sawiaka**

reprezentującego: **Biuro Usług Projektowych „DROGOWIEC"**
mgr inż. Piotr Sawiak
ul. **Spawaczy 5d/7**
65 - 119 Zielona Góra

działającego z pełnomocnictwa Inwestora: **Prezydenta Miasta Zielona Góra**,

dotyczącego uzgodnienia projektu wykonawczego w zakresie branży drogowej dla zadania **„Budowa drogi wewnętrznej wraz z odwodnieniem ul. Drzonków – Zamkowa w Zielonej Górze"**.

uzgadniam

projekt wykonawczy branży drogowej „Budowa drogi wewnętrznej wraz z odwodnieniem ul. Drzonków – Zamkowa w Zielonej Górze".

z up. PREZYDENTA MIASTA
Krzysztof Staniszewski
zastępca dyrektora
Departamentu Zarządzania Drogami

Otrzymują:
1. Biuro Usług Projektowych „DROGOWIEC"
   Mgr inż. Piotr Sawiak
   ul. Spawaczy 5d/7
   65-119 Zielona Góra
2. a/a

ZGODNOŚĆ KOPII
Z ORYGINAŁEM POTWIERDZAM
PIOTR SAWIAK 23.11.2021

URZĄD MIASTA
Zielona Góra

16



PARAMETRY TECHNICZNE:

- droga wewnętrzna
- kategoria ruchu KR1
- szerokość jezdni 5,0 m
- szerokosc pobocza 1,0 m

LEGENDA:

- zakres inwestycji
- istn. granice działek
- proj. nawierzchnia jezdni z betonowej kostki brukowej EKO
- proj. nawierzchnia zjazdów z betonowej kostki brukowej HOLLAND
- proj. nawierzchnia dojść z betonowej kostki brukowej HOLLAND
- proj. krawężnik betonowy 15x22 cm, najazdowy – wystający
- proj. krawężnik betonowy 15x22 cm, najazdowy – zaniżony
- proj. obrzeże betonowe 8x30 cm
- proj. krawędź pobocza z kruszywa niezwiązanego
- proj. przepusty osłonowe na istn kablu
- lokalizacja odwiertu geologicznego
- proj. sieć kanalizacji deszczowej (system rozsaczający)

ZGODNOŚĆ KOPII
Z ORYGINAŁEM POTWIERDZAM
PIOTR SAWIAK 23.11.2021

z up. PREZYDENTA MIASTA
Krzysztof Staniszewski
zastępca dyrektora
Departamentu Zarządzania Drogami

Urząd Miasta Zielona Góra
Załącznik nr 1
do uzgodnienia D2-BD.3251.7.5.2020.RK
dokumentacji projektowej znak: RIS.5327.69

BIURO USŁUG PROJEKTOWYCH "DROGOWIEC" mgr inż. Piotr Sawiak		65-119 Zielona Góra, ul. Spawaczy 5d/7 tel./fax 68 412 86 42, kom. 609 772 532 NIP 973-046-76-66 REGON 971319847 biuro.drogowiec@interia.pl		
OBIEKT:	Budowa drogi wewnętrznej ul. Drzonków–Zamkowa w Zielonej Górze			
RYSUNEK:	PROJEKT ZAGOSPODAROWANIA TERENU SKALA 1:500			
OPRACOWANIE:	imię i nazwisko:	uprawnienia:	data podpis:	nr rys:
PROJEKTANT branży drogowej:	mgr inż. Piotr Sawiak	02/05/ZG w specj. drogowej	07.2021	
SPRAWDZAJĄCY branży drogowej:				
PROJEKTANT branży sanitarnej:	mgr inż. Bartosz Chrastek	LBS/0023/PWOS/10 w specj. instalacyjnej wod. – kan. – gaz	07.2021	
SPRAWDZAJĄCY branży drogowej:				

URZĄD MIASTA Zielona Góra

PREZYDENT MIASTA ZIELONA GÓRA

ul. Podgórna 22
65- 424 Zielona Góra

Zielona Góra 04 sierpnia 2021 r.

DR-OS.6220.1.127.2021.BG
RISS 5325656

BIURO USŁUG PROJEKTOWYCH
„DOROGOWIEC
ul. Spawaczy 5d/7
65 - 119 Zielona Góra

Dotyczy: ***uzgodnienia w zakresie kolizji z istniejącą zielenią, projekt zagospodarowania terenu dla zadania pn.: „Budowa drogi wewnętrznej wraz z odwodnieniem – ul. Drzonków – Zamkowa w Zielonej Górze".***

U z g a d n i a s i ę bez uwag pod względem kolizji z istniejącą zielenią, projekt zagospodarowania terenu dla zadania pn.: „Budowa drogi wewnętrznej wraz z odwodnieniem – ul. Drzonków – Zamkowa w Zielonej Górze" na działce nr 408/21 obręb 0045.

z up. PREZYDENTA MIASTA
mgr inż. Urszula Połgajna
kierownik
Biura Ochrony Środowiska

Załącznik:

1. *Projekt zagospodarowania terenu.*

ZGODNOŚĆ KOPII
Z ORYGINAŁEM POTWIERDZAM
FICTR SAWIAK 23.11.2021

a/a BG (04.08.2021 r.)

Departament Rozwoju Miasta
Biuro Ochrony Środowiska
ul. Gen. J. Dąbrowskiego 41,
65-021 Zielona Góra
tel. (+48) 68 475 56 50

www.zielona-gora.pl
e-mail:RozwojMiasta@um.zielona-gora.pl



PARAMETRY TECHNICZNE:

- droga wewnętrzna
- kategoria ruchu KR1
- szerokość jezdni 5,0 m
- szerokosc pobocza 1,0 m

LEGENDA:

- zakres inwestycji
- istn. granice działek
- proj. nawierzchnia jezdni z betonowej kostki brukowej EKO
- proj. nawierzchnia zjazdów z betonowej kostki brukowej HOLLANI
- proj. nawierzchnia dojść z betonowej kostki brukowej HOLLAND
- proj. krawężnik betonowy 15x22 cm, najazdowy – wystający
- proj. krawężnik betonowy 15x22 cm, najazdowy – zaniżony
- proj. obrzeże betonowe 8x30 cm
- proj. krawędź pobocza z kruszywa niezwiązanego
- proj. przepusty osłonowe na istn kablu
- lokalizacja odwiertu geologicznego
- proj. sieć kanalizacji deszczowej (system rozsaczający)

ZAŁĄCZNIK
do uzgodnienia w zakresie ochrony zieleni
znak: DR-05.6220.1.121.2021.JG
z dnia 04.08.2021 r.
z up. PREZYDENTA MIASTA
podpis
mgr inż. Urszula Podgajna
kierownik
Biura Ochrony Środowiska

ZGODNOŚĆ KOPII
Z ORYGINAŁEM POTWIERDZAM
PIOTR SAWIAK 23.11.2021

BIURO USŁUG PROJEKTOWYCH
"DROGOWIEC"
mgr inż. Piotr Sawiak
65-119 Zielona Góra, ul. Spawaczy
tel./fax 68 412 86 42, kom. 609 772
NIP 973-046-76-66 REGON 971319
biuro.drogowiec@interia.pl

OBIEKT:	Budowa drogi wewnętrznej ul. Drzonków–Zamkowa w Zielonej Górze			
RYSUNEK:	PROJEKT ZAGOSPODAROWANIA TERENU SKALA 1:500			
OPRACOWANIE:	imię i nazwisko:	uprawnienia:	data podpis:	r
PROJEKTANT branży drogowej:	mgr inż. Piotr Sawiak	02/05/ZG w specj. drogowej	07.2021	
SPRAWDZAJĄCY branży drogowej:				
PROJEKTANT branży sanitarnej:	mgr inż. Bartosz Chrastek	LBS/0023/PWOS/10 w specj. instalacyjnej wod. – kan. – gaz.	07.2021	
SPRAWDZAJĄCY branży drogowej:				

URZĄD MIASTA
Zielona Góra

POLSKA
SPÓŁKA GAZOWNICTWA

Polska Spółka Gazownictwa sp. z o.o.
Oddział Zakład Gazowniczy w Gorzowie Wielkopolskim
ul. Żeglarska 16, 66-400 Gorzów Wielkopolski
tel. 95 736 56 42

Dział Zarządzania Majątkiem Sieciowym
Sekcja Ewidencji Majątku i Uzgodnień
tel. 95 736 56 22
jaroslaw.krassowski@psgaz.pl

Biuro Usług
Projektowych DROGOWIEC
ul. Spawaczy 5d/7
65-119 Zielona Góra

Gorzów Wielkopolski, 09.08.2021

Wasz znak: b/n
Nasz znak: PSGGO.ZMSM.763.817.21

Uzgodnienie projektu zagospodarowania terenu w zakresie obcych branż

ZGODNOŚĆ KOPII Z ORYGINAŁEM POTWIERDZAM
FICTR SAWIAN 23.11.2021

Dot.: Uzgodnienia budowy drogi wewnetrznej wraz z odwodnieniem.

Lokalizacja przedsięwzięcia:

woj. **lubuskie**, gm. **Zielona Góra,** m. **Zielona Góra,** ul. **Drzonków-Zamkowa, dz. 408/21 i 668, obr 0045 .**

W odpowiedzi na Państwa pismo w sprawie uzgodnienia dokumentacji w ww. lokalizacji informujemy, że w zakresie przedłożonego opracowania ułożona jest sieć gazowa, tj.:

- czynna sieć gazowa średniego ciśnienia (wybudowana przed rokiem 2001).

Powyższa sieć gazowa ułożona została na normatywnej głębokości a po wybudowaniu wniesiona na geodezyjne mapy sytuacyjno-wysokościowe terenu, na których sporządzony został projekt zagospodarowania terenu przedmiotowego zadania. Ponadto nadmienia się, że w wyniku różnych robót nawierzchniowych, tj. regulacja szerokości jezdni, chodników itp. należy liczyć się z odchyleniami na planie, dlatego przed przystąpieniem do prac ziemnych należy wykonać przekopy próbne w celu określenia rzeczywistego przebiegu uzbrojenia gazowego.

Czynna sieć gazowa średniego ciśnienia oznaczona kolorem **zielonym** na Załączniku do niniejszego pisma. Opisana powyżej czynna sieć gazowa jest w dobrym stanie technicznym i nie znajduje się w obowiązującym Planie Inwestycyjnym PSG sp. z o.o. do wymiany/przebudowy/modernizacji.

URZĄD MIASTA
Zielona Góra

POLSKA
SPÓŁKA GAZOWNICTWA

W odniesieniu do ww. czynnych sieci gazowych obowiązuje rozporządzenie Ministra Gospodarki z dnia 26 kwietnia 2013 r. w sprawie warunków technicznych, jakim powinny odpowiadać sieci gazowe i ich usytuowanie (Dz. U. z 2013 r., poz. 640). Zgodnie z tym rozporządzeniem, dla opisanych powyżej sieci gazowych wyznaczone zostały strefy kontrolowane, tj. obszar po obu stronach osi gazociągu, którego linia środkowa pokrywa się z osią gazociągu. Dla sieci gazowych wybudowanych przed dniem 12 grudnia 2001 r. szerokość stref kontrolowanych zależy od rodzaju obiektu terenowego i wynosi od 1-30 m (załącznik Nr 2, tabela 2 do ww. rozporządzenia). W strefach kontrolowanych PSG sp. z o.o. kontroluje wszelkie działania mogące spowodować uszkodzenie sieci gazowej lub mieć inny negatywny wpływ na jej funkcjonowanie i użytkowanie. Prace w obrębie stref kontrolowanych mogą być prowadzone tylko po wcześniejszym uzgodnieniu sposobu i terminu ich wykonania z operatorem sieci gazowej – Oddziałem Zakładem Gazowniczym w Gorzowie Wielkopolskim – Gazownią w Zielonej Górze.

Ponadto zgodnie z normą ZN-G-7001:2015 Urządzenia przesyłowe – Pasy eksploatacyjne – Wymagania ogólne dotyczące wyznaczania pasa eksploatacyjnego dla sieci gazowych wyznaczone zostały pasy eksploatacyjne o szerokości 1,0 m.

Przedłożony plan sytuacyjny dotyczący ww. zadania opiniujemy **pozytywnie**. Dodatkowo należy uwzględnić poniższe uwagi:

1. Prace budowlane należy prowadzić w sposób gwarantujący zachowanie w stanie nienaruszonym warstwy stabilizacyjno-ochronnej przewodów gazowych (podsypka i nadsypka) wraz z oznakowaniem lokalizacyjnym i ostrzegawczym zgodnie ze Standardem Technicznym (ST-IGG-1001:2015 Gazociągi. Oznakowanie trasy gazociągów. Wymagania ogólne. oraz ST-IGG-1002:2015 Gazociągi. Oznakowanie ostrzegające i lokalizacyjne. Wymagania i badania.) Gazociągi odkryte w trakcie prowadzenia robót po ich zakończeniu należy zasypać warstwą piasku o grubości 20 cm z zachowaniem istniejącej podsypki piaskowej oraz odtworzyć oznakowanie taśmą lokalizacyjną i taśmą ostrzegawczą.
2. W miejscach, w których zlokalizowana jest czynna/wyłączona z eksploatacji sieć gazowa oraz przyłącza nie należy zmniejszać warstw jej przykrycia i obniżać rzędnych terenu. Warstwy konstrukcyjne powinny znaleźć się 0,5 m ponad ułożoną siecią gazową.
3. W miejscach istniejącej, wybudowanej na sieci i przyłączach armaturze zaporowej i zaporowo – upustowej, poziom istniejących skrzynek ulicznych należy dostosować

ZGODNOŚĆ KOPII Z ORYGINAŁEM POTWIERDZAM
PIOTR SAWIAK 23.11.2021

Polska Spółka Gazownictwa sp. z o.o.
ul. Wojciecha Bandrowskiego 16
33-100 Tarnów

Oddział Zakład Gazowniczy w Gorzowie Wlkp.
ul. Żeglarska 16
66-400 Gorzów Wielkopolski

Sąd Rejonowy dla Krakowa - Śródmieścia w Krakowie
XII Wydział Gospodarczy KRS
NIP 5252496411 REGON 142739519 KRS 0000374001
Kapitał zakładowy: 10 488 917 050 zł
www.psgaz.pl

URZĄD MIASTA Zielona Góra

20

do poziomu projektowanej nawierzchni.

4. W miejscach robót bezwykopowych, tj. przecisków i przewiertów projektowane elementy lokalizować poniżej istniejącej sieci gazowej po ustaleniu jej faktycznej głębokości i położenia.

5. Przy zbliżeniach gazociągów do podziemnej infrastruktury (elementów uzbrojenia terenu) odległość między powierzchnią zewnętrzną ścianki gazociągu i skrajnymi elementami uzbrojenia terenu powinna wynosić nie mniej niż 0,4 m, a przy skrzyżowaniach nie mniej niż 0,2 m.

6. Prace w strefach kontrolowanych o szerokości należy prowadzić z zachowaniem szczególnej ostrożności, a roboty ziemne wykonywać ręcznie. Ponadto w strefach tych nie należy wznosić nawet tymczasowych obiektów budowlanych, składować ziemi pochodzącej z wykopów, materiałów budowlanych, sadzić drzew oraz podejmować działań mogących spowodować uszkodzenie przewodu gazowego. Wszystkie roboty prowadzone w miejscach występowania sieci gazowej wyłączonej z eksploatacji prowadzić należy przy zachowaniu zasad bezpieczeństwa jak dla sieci gazowych czynnych z powodu możliwości występowania gazu w przewodach gazociągów nieczynnych.

7. W opisie technicznym projektu budowlanego należy umieścić informację dla Inwestora i Wykonawcy robót o następującej treści: „Inwestor i Wykonawca ponosi odpowiedzialność prawną i materialną za spowodowanie uszkodzeń i strat w systemie sieci gazowej w wyniku wykonywanych robót oraz za uszkodzenia i szkody, które w przyszłości mogą powstać na skutek przeprowadzonych prac. W przypadku uszkodzenia sieci gazowej podczas realizacji ww. zadań, oprócz kosztów usunięcia uszkodzenia i pokrycia strat gazu, mogą być obciążeni dodatkowymi kosztami z tytułu przekroczenia mocy umownej na stacjach zakupu gazu wg taryfy Operatora Systemu Przesyłowego Gaz-System S.A. oraz kosztami odszkodowań dla odbiorców z tytułu przerw w dostawie gazu, a także kosztami naprawy urządzeń pomiarowych, jeśli ulegną uszkodzeniu w wyniku zaistniałego zdarzenia."

Zgodność kopii z oryginałem potwierdzam
Piotr Sawicki 23.11.2021

8. W przypadku konieczności przebudowy lub przemieszczenia urządzeń gazowych Inwestor zwraca się do OZG w Gorzowie Wlkp. o wydanie warunków przebudowy, opracowuje dokumentację techniczną, uzyska jej uzgodnienie w Zakładzie Gazowniczym oraz wykona roboty na własny koszt.

9. Nie wyklucza się istnienia w terenie innych urządzeń gazowych, które z przyczyn od nas niezależnych nie zostały zainwentaryzowane na mapie, jak również nie

URZĄD MIASTA
Zielona Góra

21

POLSKA
SPÓŁKA GAZOWNICTWA

wyklucza się rozbieżności pomiędzy trasą sieci gazowej zainwentaryzowanej na mapie, a jej rzeczywistym przebiegiem. W przypadku odkrycia niezainwentaryzowanej sieci gazowej lub stwierdzenia niezgodności podanych w uzgodnieniu danych ze stanem faktycznym należy o tym zawiadomić natychmiast OZG Gorzów Wlkp. – ww. Gazownię.

10. Przed planowanym rozpoczęciem robót należy wykonać przekopy próbne, w celu ustalenia zgodności przebiegu sieci gazowej naniesionej na mapie ze stanem faktycznym.

11. Na min. 7 dni przed planowanym rozpoczęciem robót należy powiadomić pisemnie Oddział Zakład Gazowniczy w Gorzowie Wielkopolskim – ww. Gazownię o terminie ich rozpoczęcia, powołując się na znak naszego pisma.

12. Opinia ważna jest 24 miesiące od daty wystawienia. Opinia ważna jest łącznie z mapą stanowiącą załącznik graficzny do niniejszego pisma.

W przypadku wprowadzenia zmian projektowanej inwestycji w stosunku do opracowania objętego niniejszym uzgodnieniem lub stwierdzenia kolizji wysokościowej z ww. siecią gazową każdorazowo należy zgłosić ten fakt w Oddziale Zakładzie Gazowniczym w Gazownią w Gorzowie Wlkp. powołując się w odpowiedzi na znak niniejszego pisma.

Na podstawie obowiązującego w PSG sp. z o.o. "Cennika Usług Pozataryfowych" za uzgodnienie planu sytuacyjnego w zakresie, którym występuje sieć gazowa naliczona zostanie opłata. Należność za wydane warunki należy uregulować na podstawie dostarczonej odrębną korespondencją faktury VAT.

Z poważaniem

KIEROWNIK
Dział Zarządzania
Majątkiem Sieciowym

Adam Bernat

Załączniki:

1.) Plan sytuacyjny – 1 szt.

Otrzymują:

1.) Adresat
2.) Gazownia/Placówka
3.) a/a

ZGODNOŚĆ KOPII
Z ORYGINAŁEM POTWIERDZAM
PIOTR SAWIAK 23.11.2021

URZĄD MIASTA
Zielona Góra



PARAMETRY TECHNICZNE:

- droga wewnętrzna
- kategoria ruchu KR1
- szerokość jezdni 5,0 m
- szerokosc pobocza 1,0 m

LEGENDA:

- zakres inwestycji
- istn. granice działek
- proj. nawierzchnia jezdni z betonowej kostki brukowej EKO
- proj. nawierzchnia zjazdów z betonowej kostki brukowej HOLLAND
- proj. nawierzchnia dojść z betonowej kostki brukowej HOLLAND
- proj. krawężnik betonowy 15x22 cm, najazdowy – wystający
- proj. krawężnik betonowy 15x22 cm, najazdowy – zaniżony
- proj. obrzeże betonowe 8x30 cm
- proj. krawędź pobocza z kruszywa niezwiązanego
- proj. przepusty osłonowe na istn kablu
- lokalizacja odwiertu geologicznego
- proj. sieć kanalizacji deszczowej (system rozsaczający)

ZGODNOŚĆ KOPII
Z ORYGINAŁEM POTWIERDZAM
PIOTR SAWIAK 23.11.2021

ZAŁĄCZNIK DO PISMA NR PSBGO.ZMSM.7638.12.21

- CZYNNA SIEĆ GAZOWA ŚREDNIEGO CIŚNIENIA 09.08.2021 J. KRASOWSKI

BIURO USŁUG PROJEKTOWYCH
"DROGOWIEC"
mgr inż. Piotr Sawiak
65-119 Zielona Góra, ul. Spawaczy 5d/7
tel./fax 68 412 86 42, kom. 609 772 532
NIP 973-046-76-66 REGON 971319847
biuro.drogowiec@interia.pl

OBIEKT:	Budowa drogi wewnętrznej ul. Drzonków–Zamkowa w Zielonej Górze			
RYSUNEK:	PROJEKT ZAGOSPODAROWANIA TERENU SKALA 1:500			
OPRACOWANIE:	imię i nazwisko:	uprawnienia:	data podpis:	nr rys:
PROJEKTANT branży drogowej:	mgr inż. Piotr Sawiak	02/05/ZG w specj. drogowej	07.2021	
SPRAWDZAJĄCY branży drogowej:				
PROJEKTANT branży sanitarnej:	mgr inż. Bartosz Chrastek	LBS/0023/PWOS/10 w specj. instalacyjnej wod. – kan. – gaz.	07.2021	
SPRAWDZAJĄCY branży drogowej:				

URZĄD MIASTA Zielona Góra

ROK ZAŁOŻENIA: 1875

„Zielonogórskie Wodociągi i Kanalizacja" Sp. z o.o.
65-120 Zielona Góra, ul. Zjednoczenia 110A
tel.: 68 45 19 300, fax: 68 45 19 340; poczta@zwik.zgora.pl; www.zwik.zgora.pl
NIP 1040000159; KRS 0000211506 – Sąd Rejonowy w Zielonej Górze
REGON 978093091; Kapitał zakładowy 141 561 500,00 zł

Zielona Góra, **23 sierpnia 2021 r.**

RR-KM 67/ **28** /2021

Biuro Usług Projektowych
„DROGOWIEC"
ul. Spawaczy 5d/7
65-119 ZIELONA GÓRA

Dotyczy: Budowy drogi wewnętrznej przy ulicy Drzonków-Zamkowa w Zielonej Górze.

„Zielonogórskie Wodociągi i Kanalizacja" Sp. z o.o. uzgadniają rozwiązanie budowy powyższego zadania, z następującymi uwagami:

1. przed przystąpieniem do budowy drogi, na wniosek Inwestora, Spółka protokólarnie przekaże uzbrojenie wodociągowe i kanalizacyjne w obrębie projektowanego zakresu robót, w obecności przedstawiciela Inwestora i Wykonawcy.
2. Inwestor przewidzi koszty związane z regulacją wysokościową uzbrojenia wodociągowego:
   - wymiana na terenie budowy uszkodzonych skrzynek wodociągowych, w przypadku gdy skrzynka zostanie uszkodzona podczas wykonywania bieżących prac budowlanych, natomiast jeśli zgodnie z protokółem przekazania, o którym mowa powyżej w pkt.1 zajdzie konieczność ich wymiany, to Inwestor/Wykonawca dostarczy je w ilości zgodnej z protokołem do siedziby Spółki - Wydział Sieci Wod.-Kan. i nastąpi ich wymiana na nowe, po czym zamontuje je na terenie budowy (wymagane do montażu skrzynki uliczne to duże skrzynki o wys. ok. 270 mm i średnicy pokrywy ok. 150mm, ustawione na pierścieniach wyrównawczych fi 330mm, korpus z żeliwa szarego EN-GJL-250 PN-EN 1561, pokrywa z żeliwa szarego EN-GJL-250 PN-EN 1561 lub żeliwa sferoidalnego EN-GJS-400-15 PN-EN 1563 oznakowana literą W");
   - ewentualna wymiana drążków w zasuwach wodociągowych, związanych z wykonywaniem robót ziemnych (w przypadku, gdy w regulowanej wysokościowo armaturze wodociągowej istniejący drążek zasuwy znajduje się poniżej skrzynki), Inwestor wymieni go we własnym zakresie pod nadzorem pracownika „ZWiK" Sp. z o.o. - prawidłowo wyregulowana końcówka drążka zasuwy zlokalizowana jest od 5 do 12 cm poniżej górnej krawędzi skrzynki żeliwnej;
   - hydranty podziemne i skrzynki do hydrantów po robotach drogowych są prawidłowo zamontowane, gdy góra hydrantu znajduje się ok. 14 cm poniżej górnej krawędzi skrzynki hydrantowej, która ustawiona jest na kostkach betonowych.
3. Inwestor dokona regulacji wysokościowej studni kanalizacyjnych – we wszystkich studniach betonowych wysokość powstałego komina w studni nie może przekraczać 55 cm, licząc od rzędnej terenu do pierwszego stopnia w studni - wynikającej ze zmiany rzędnych niwelety drogi (w przypadku braku stopni w studni, odległość do spodu płyty licząc od góry włazu nie może przekroczyć 40 cm). W studniach betonowych - do regulacji włazów stosować tylko betonowe pierścienie dystansowe, w przypadku większej odległości niż 55 cm regulacja za pomocą kręgów betonowych 250 mm, 500 mm.
4. nie dopuszcza się montowania na studniach włazów z pękniętymi pokrywami i uszkodzonymi korpusami. Na całym budowanym odcinku drogi należy zastosować włazy klasy D400 żeliwne, niewentylowane, podwójnie zabezpieczone przed obrotem (nie ryglowane), bez wkładki

pij wodę z kranu

ZGODNOŚĆ KOPII
Z ORYGINAŁEM POTWIERDZAM
PIOTR SAWIAK 23.11.2021
URZĄD MIASTA
Zielona Góra

24

amortyzacyjnej, o głębokości osadzenia pokrywy min. 50 mm bez podcięcia, wykonane z żeliwa szarego, zgodnie z PN-EN 124-1:2015-07. Otwory na haczyki do otwierania włazów jako uszy, tzn. bez otworów przelotowych;

5. obecny stan techniczny/inwentaryzacja studni kanalizacyjnych oraz sieci wodociągowej został opisany w **załączniku nr 1**;
6. krawężniki należy układać w taki sposób, aby nie kolidowały z uzbrojeniem wodociągowym i kanalizacyjnym;
7. Inwestor i Wykonawca robót ponosi odpowiedzialność prawną i materialną za spowodowanie uszkodzeń i strat w systemie wodociągowym i kanalizacyjnym, powstałych w wyniku prowadzonych robót oraz za uszkodzenia i szkody, które w przyszłości mogą powstać na skutek przeprowadzonych prac podczas realizacji inwestycji, a nie ujawnionych bezpośrednio po robotach;
8. w przypadku znalezienia podczas wykonywania robót urządzeń wodociągowych lub kanalizacyjnych nie uwidocznionych na przedłożonej do uzgodnienia mapie, należy niezwłocznie wstrzymać prace w tym obszarze i powiadomić o tej okoliczności „ZWiK" Sp. z o.o.

p.o. DYREKTOR
ds. ROZWOJU

Załączniki:
- 1 egz. map syt.-wys. (Projekt zagospodarowania terenu – rys. nr 2);
- Załącznik nr 1 opis stanu technicznego/inwentaryzacja studni kanalizacyjnych oraz sieci wodociągowej dla ulicy Drzonków-Zamkowa w Zielonej Górze.

ZGODNOŚĆ KOPII
Z ORYGINAŁEM POTWIERDZAM
PIOTR SAWIAK 23.11.2021

pij wodę z kranu

URZĄD MIASTA
Zielona Góra

25

ZAK. nr 1.



PARAMETRY TECHNICZNE:

- droga wewnętrzna
- kategoria ruchu KR1
- szerokość jezdni 5,0 m
- szerokość pobocza 1,0 m

LEGENDA:

- zakres inwestycji
- istn. granice działek
- proj. nawierzchnia jezdni z betonowej kostki brul
- proj. nawierzchnia zjazdów z betonowej kostki br
- proj. nawierzchnia dojść z betonowej kostki bruk
- proj. krawężnik betonowy 15x22 cm, najazdowy
- proj. krawężnik betonowy 15x22 cm, najazdowy
- proj. obrzeże betonowe 8x30 cm
- proj. krawędź pobocza z kruszywa niezwiązanego
- proj. przepusty osłonowe na istn kablu
- lokalizacja odwiertu geologicznego
- proj sieć kanalizacji deszczowej (system rozsączający)

H3148 Hydrant podziemny - niesprawny, skrzynka żeliwna hydrantowa
ZH1 zasuwa hydrantowa DN 80 sprawna, skrzynka żelfwna duża
S1 studnia betonowa 1200, komin 25cm, właz żeliwny 25T
S2 studnia betonowa 1200, komin 25cm, właz żeliwny 25T
S3 studnia betonowa 1000, komin 25cm, właz żeliwny 25T - zagłębienie stydni 90cm
ZD1 zasuwa domowa (nawiertka) - do wymiany, skrzynka żeliwna uszkodzona
ZD2 zasuwa domowa (nawiertka) - do wymiany, skrzynka żęliwna mała
ZD3 zasuwa domowa (nawiertka) - do wymiany, skrzynka żeliwna mała
ZD4 zasuwa domowa (nawiertka) - do wymiany, skrzynka żeliwna duża

ZGODNOŚĆ KOPII
Z ORYGINAŁEM POTWIERDZAM
PIOTR SAWIAK 23.11.2021

OBIEKT:	Budowa drogi wewnętrznej ul. Drzonków-Zamkowa w Zielonej Gór	
RYSUNEK:	PROJEKT ZAGOSPODAROWANIA TERE SKALA 1:500	
OPRACOWANIE:	imię i nazwisko	uprawnienia:
PROJEKTANT branży drogowej:		02/05/Z0 w specj. drogowej
SPRAWDZAJĄCY branży drogowej:		
PROJEKTANT branży sanitarnej	mgr inż. Bartosz Obrestek	LBS/0023/PWOS/10 w specj. instalacyjnej bez ogr

URZĄD MIASTA
Zielona Góra

Orange Polska S.A.
Domena Hurt
Zarządzanie Zasobami Sieci i IT,
Dział Zarządzania Zasobami Infrastruktury
i Obsługi Klienta w Łodzi
ul. Bałuckiego 10/12, 93-273 Łódź
tel.: 42 614 62 59

BUP DROGOWIEC
Piotr Sawiak
ul. Spawaczy 5D/7
65-119 Zielona Góra

Łódź, 25 październik 2021r.

Numer pisma: TTISILU/MG.215-48338/21
Temat: uzgodnienie projektu "Budowa drogi wewnętrznej ul. Drzonków- Zamkowa dz. nr. 408/21 w Zielonej Górze"
dla Inwestora Miasto Zielona Góra

Szanowni Państwo,

Informujemy, że przedstawiony zgodnie z załączonym zakresem projekt *jak w temacie* uzgadniamy pozytywnie.

Przy realizacji procesu budowy wymagane jest spełnienie następujących warunków, które są integralną częścią uzgodnienia:

1. Wykonawca jest zobowiązany zgłosić do ORANGE POLSKA S.A. prace w strefie sieci telekomunikacyjnej min. na 14 dni przed przystąpieniem do robót, powołując się na numer przedmiotowego pisma. Tryb i zasady zgłoszenia prac oraz wystąpienia o nadzór właścicielski dostępne są na stronie: www.orange.pl/wniosekonadzor. Wykonywanie prac na sieci ORANGE POLSKA S.A. bez zgłoszenia i nadzoru właścicielskiego jest naruszeniem własności ORANGE POLSKA S.A. i będzie zgłaszane organom ścigania. Zgłoszenie/Wniosek o nadzór właścicielski można przesłać ze strony www.orange.pl/wniosekonadzor lub kierować na adres:

   Orange Polska S.A.
   Obsługa Techniczna Klienta Zachód
   Wydział Utrzymania Usług i Infrastruktury
   pl. Pocztowy 1, 65-061 Zielona Góra
   e-mail: DISU.RWWUUilZiel@orange.com

   ZGODNOŚĆ KOPII
   Z ORYGINAŁEM POTWIERDZAM
   PIOTR SAWIAK 23.11.2021

   Powiadomienie powinno zawierać nazwę i adres wykonawcy prac oraz telefon kontaktowy

2. Roboty budowlano – montażowe w obrębie sieci telekomunikacyjnej wykonywać zgodnie z normami i przepisami obowiązującymi w budownictwie łączności ręcznie i pod nadzorem upoważnionego przedstawiciela ORANGE POLSKA S.A. Dostarczanie i Serwis Usług Obsługi Technicznej Klienta w Zielonej Górze;

URZĄD MIASTA
Zielona Góra

Orange Polska Spółka Akcyjna z siedzibą i adresem w Warszawie (02-326) przy Al. Jerozolimskich 160, wpisana do Rejestru Przedsiębiorców prowadzonego przez Sąd Rejonowy dla m.st. Warszawy w XII Wydział Gospodarczy Krajowego Rejestru Sądowego pod numerem 0000010681; REGON 012100784, NIP 526-02-50-995; z pokrytym w całości kapitałem zakładowym wynoszącym 3.937.072.437 złotych.

3. Lokalizację podziemnych urządzeń telekomunikacyjnych w terenie należy potwierdzić za pomocą przekopów kontrolnych, a w przypadku odkrycia w trakcie robót ziemnych urządzeń nienaniesionych na planie należy je zabezpieczyć na koszt inwestora i powiadomić przedstawiciela ORANGE POLSKA S.A. Dostarczanie i Serwis Usług Obsługi Technicznej Klienta w Zielonej Górze; oraz inspektora nadzoru;
4. W przypadku zmiany rzędnych terenu należy zachować normatywne przykrycie doziemnej sieci teletechnicznej OPL
5. W strefie projektowanych wykopów doziemną sieć OPL zabezpieczyć przed uszkodzeniem rurami ochronnymi typu AROT. Dodatkowe szczegóły zabezpieczenia ustalić na roboczo z naszym przedstawicielem. Koszty zabezpieczenia ponosi naruszający stan istniejący;
6. Miejsca zbliżeń i skrzyżowań oraz elementy zanikowe sieci telekomunikacyjnej przed ich zasypaniem podlegają obowiązkowi zgłoszenia pracownikowi sprawującemu w imieniu Orange Polska nadzór nad realizowanymi pracami.
7. Po zakończeniu prac inwestor jest zobowiązany do pisemnego zgłoszenia z 14-dniowym wyprzedzeniem na adres podany w punkcie 1 niniejszego pisma – wykonane zadanie do odbioru technicznego w zakresie miejsc kolizyjnych z sieciami teletechnicznymi oraz otrzymania pisemnej akceptacji w formie protokołu odbioru lub notatki służbowej.
8. **W przypadku uszkodzenia lub kradzieży infrastruktury teletechnicznej, w szczególności w wyniku niedotrzymania wymagań i warunków określonych w niniejszym dokumencie, ORANGE POLSKA S.A., obciąży sprawcę pełnymi kosztami naprawy oraz odszkodowaniem za straty związane między innymi z wypłaconymi bonifikatami i karami wynikającymi z zawartych przez ORANGE POLSKA S.A umów z klientami, a także innymi karami administracyjnymi;**
9. Niniejsze uzgodnienie ważne jest jeden rok od daty jego wydania.
10. Za powyższe uzgodnienie zostanie pobrana opłata wg aktualnego cennika. Należność należy uregulować w terminie określonym na fakturze VAT, która zostanie przesłana odrębną korespondencją.

ORANGE POLSKA S.A. Dział Zarządzania Zasobami Infrastruktury i Obsługi Klienta w Łodzi otrzymał do celów służbowych 1 kpl. planów z przedmiotowego uzgodnienia.

Z poważaniem

Mirosław Gajewski

Główny Specjalista ds. Zasobów Infrastruktury

Załącznik: 1 kpl. planów sytuacyjnych.

ZGODNOŚĆ KOPII
Z ORYGINAŁEM POTWIERDZAM
PIOTR SAWIAK 23.11.2021

URZĄD MIASTA
Zielona Góra

28



PARAMETRY TECHNICZNE:

- droga wewnętrzna
- kategoria ruchu KR1
- szerokość jezdni 5,0 m
- szerokośc pobocza 1,0 m

LEGENDA:

- zakres inwestycji
- istn. granice działek
- proj. nawierzchnia jezdni z betonowej kostki brukowej EKO
- proj. nawierzchnia zjazdów z betonowej kostki brukowej HOLLAND
- proj. nawierzchnia dojść z betonowej kostki brukowej HOLLAND
- proj. krawężnik betonowy 15x22 cm, najazdowy – wystający
- proj. krawężnik betonowy 15x22 cm, najazdowy – zaniżony
- proj. obrzeże betonowe 8x30 cm
- proj. krawędź pobocza z kruszywa niezwiązanego
- proj. przepusty osłonowe na istn kablu
- lokalizacja odwiertu geologicznego
- proj. sieć kanalizacji deszczowej (system rozsaczający)

MAPA DO CELÓW PROJEKTOWYCH

Obiekt: ***m. Zielona Góra, obręb 0045, ul. Drzonków-Zamkowa, dz. 408/21***
Miasto: Zielona Góra
Obręb: ***0045***
Numer jednostki ewidencyjnej: ***086201_1***
Województwo: ***lubuskie***

Skala: ***1 : 500***
Układ współrzędnych: ***2000/15***
Poziom odniesienia wysokości: ***PL-KRON86-NH***
Id. zgłoszenia: ***GG-I.6640.11411.2020***

Mapę do celów projektowych sporządzono na podstawie:
I. Istniejącej numerycznej mapy zasadnicze w skali 1:500, układ 2000/15 – sekcja: 5.166.25.20.4.3 ; 4.4, oraz pomiaru uzupełniającego wykonywanego w marcu 2021r.
II. Granice wykazane na niniejszej mapie zostały przyjęte z numerycznej mapy ewidencyjnej.

Informacje dodatkowe:
1. Linią przerywaną oznaczono zakres pomiaru.
2. Nie wyklucza się istnienia w terenie innych nie wykazanych na niniejszej mapie sieci, urządzeń podziemnych, które nie były zgłoszone do inwentaryzacji powykonawczej.
3. Dla działek objętych zakresem niniejszej mapy nie ustalono obciążeń służebności gruntowych ujawnionym w księgach wieczystych.

Oświadczam, że niniejszy dokument został opracowany w wyniku prac geodezyjnych i kartograficznych, których rezultaty zawiera operat techniczny pozytywnie zweryfikowany. Jednocześnie informuję, że jestem świadomy odpowiedzialności karnej za złożenie fałszywego oświadczenia.

Organ służby geodezyjnej, który otrzymał zgłoszenie: STAROSTA ZIELONOGÓRSKI

Identyfikator zgłoszenia prac geodezyjnych: GG-I.6640.11411.2020

Protokół nr 1 z dnia 12.05.2021 r.

Mapę sporządzono: 12.05.2021r.

GEODETA UPRAWNIONY
mgr inż. Bartosz Ratowicz
nr upr. 21995
tel. kom. 606 186 622

Kierownik jednostki wykonawstwa geodezyjnego, Bartosz Ratowicz nr uprawnień: 21995, zakres: 1

ZENIT USŁUGI GEODEZYJNE
BARTOSZ RATOWICZ
UL. WOJSKA POLSKIEGO 2
66-620 GUBIN
TEL. 606 186 622
NIP: 926-16-17-655
REGON: 081130930

Nazwa jednostki wykonawstwa geodezyjnego.

Orange Polska
Zarządzanie Zasobami Sieci i IT
Dział Zarządzania Zasobami Infrastruktury i Obsługi Klienta w Łodzi
ul. Michała Bałuckiego 10/12, 93-273 Łódź

Załącznik do TTISILU/MG.215-48338/21
z dnia 2021-10-25

Mirosław Gajewski
Główny Specjalista
Zarządzanie Zasobami Infrastruktury i Obsługi Klienta

ZGODNOŚĆ KOPII
Z ORYGINAŁEM POTWIERDZAM
PIOTR SAWIAK 12.11.2021

BIURO USŁUG PROJEKTOWYCH
"DROGOWIEC"
mgr inż. Piotr Sawiak
65-119 Zielona Góra, ul. Spawaczy 5d/7
tel./fax 68 412 86 42, kom. 609 772 532
NIP 973-046-76-66 REGON 971319847
biuro.drogowiec@interia.pl

OBIEKT:	Budowa drogi wewnętrznej ul. Drzonków–Zamkowa w Zielonej Górze			
RYSUNEK:	PROJEKT ZAGOSPODAROWANIA TERENU SKALA 1:500			
OPRACOWANIE:	imię i nazwisko:	uprawnienia:	data podpis:	nr rys:
PROJEKTANT branży drogowej:	mgr inż. Piotr Sawiak	02/05/ZG w specj. drogowej	07.2021	
SPRAWDZAJĄCY branży drogowej:				
PROJEKTANT branży sanitarnej:	mgr inż. Bartosz Chrastek	LBS/0023/PWOS/10 w specj. instalacyjnej wod. – kan.	07.2021	
SPRAWDZAJĄCY branży drogowej:				

URZĄD MIASTA Zielona Góra 2

INFORMACJA

DO PLANU BEZPIECZEŃSTWA I OCHRONY ZDROWIA

Przed przystąpieniem do wykonywania robót objętych niniejszym projektem kierownik budowy przedstawi szczegółowy plan bezpieczeństwa i ochrony zdrowia. Plan BIOZ powinien być sporządzony zgodnie z ustawą z dnia 7 lipca 1994 roku Prawo Budowlane (Dz.U. 2020 poz. 1333). Zakres i formę planu BIOZ określa Rozporządzenie Ministra Infrastruktury z dnia 23.06.2003r (Dz.U. Nr 121/2003 poz. 1126).

W planie BIOZ należy uwzględnić roboty występujące w niniejszym opracowaniu **w zakresie branży drogowej i sanitarnej**.

1. Zawartość części opisowej Planu BiOZ :

- zakres robót i kolejność ich realizacji
- informacje dotyczące przewidywanych zagrożeń
- informacje o wydzieleniu o oznakowaniu miejsca prowadzenia robót
- informacje o sposobie prowadzenia instruktażu pracowników przed rozpoczęciem robót (pomoc doraźna w razie wypadku, środki ochrony osobistej, osoby nadzorujące prace szczególnie niebezpieczne, przechowywanie substancji niebezpiecznych)
- wskazanie miejsca przechowywania dokumentacji budowy.

2. Zawartość części rysunkowej Planu BiOZ (na planie sytuacyjnym) :

- czytelna legenda
- oznaczenie czynników stwarzających zagrożenie
- rozmieszczenie urządzeń p.-poż., punktów czerpalnych i dojazdu pożarowego
- rozmieszczenie sprzętu ratunkowego
- przedstawienie rozwiązań układów komunikacyjnych i transportu na potrzeby budowy
- lokalizacja pomieszczeń higieniczno-sanitarnych.

3. Wykaz robót stwarzających szczególne zagrożenie dla życia i zdrowia ludzi pracujących na przedmiotowej budowie:

- wykonywanie robót ziemnych polegających na załadunku ziemi na samochody za pomocą koparek
- wykonanie robót związanych z rozbiórką istniejącej nawierzchni
- wykonanie robót związanych z zabezpieczeniem sieci uzbrojenia terenu (sieć elektryczna, sieć telekomunikacyjna),
- rozładunek prefabrykatów w paletach (masa palety powyżej 1t)
- wykonywanie robót w pobliżu czynnych linii komunikacyjnych, przy istniejącym ruchu,
- wykonywanie robót w pobliżu czynnych sieci elektrycznych średniego i niskiego napięcia oraz sieci gazowych
- wykonywanie robót przy użyciu ciężkiego sprzętu mechanicznego oraz dźwigów,
- wykonywanie robót związanych z montażem i demontażem ciężkich elementów prefabrykowanych,
- możliwość nieumyślnego wpadnięcia do wykopu wykonanego dla ułożenia rur kanalizacji lub studni;

URZĄD MIASTA
Zielona Góra

4. Określenie rodzaju i zakresu prowadzenia instruktażu przed przystąpieniem do robót.

Szkolenie załogi w trakcie prowadzenia prac związanych z realizacją zadania objętego projektem powinno obejmować :

- przygotowanie załogi poprzez realizację wymaganych przez Kodeks Pracy szkolenia wstępnego, podstawowego i okresowego,
- dokonanie oceny ryzyka zawodowego na stanowiskach pracy i zapoznanie z jej wynikami pracowników,
- zapoznanie z zasadami przemieszczania materiałów niezbędnych do realizacji zadania oraz z zasadami ograniczenia dostępu osób postronnych do terenu prowadzonych prac,
- zapoznanie załogi z treścią Planu BIOZ.

Całość prac należy wykonać zgodnie z „warunkami technicznymi i odbioru robót budowlano-montażowych, przepisami bhp i p.poż. oraz warunkami zawartymi w uzgodnieniach.

Na każdym etapie robót, poczynając od prac przygotowawczych poprzez właściwe wykonawstwo, aż do odbioru wybudowanej infrastruktury, wykonawca zobowiązany jest ściśle przestrzegać obowiązujących wymagań i przepisów BHP oraz zaleceń, które zostaną zawarte w planie bezpieczeństwa i ochrony zdrowia (BiOZ).

5. Wskazanie środków technicznych i organizacyjnych mających na celu zapobieganie niebezpieczeństwom.

5.1. Przyczyny powstawania wypadków przy pracy:

- brak codziennych stanowiskowych szkoleń BHP
- zła organizacja pracy
- wydawanie przez przełożonych niewłaściwych poleceń
- brak nadzoru nad pracownikami
- używanie wadliwych materiałów i niesprawnego sprzętu

5.2. Osoba sprawująca bezpośredni nadzór i kierująca robotami ma obowiązek:

- zapewnić ogrodzenie terenu budowy, wyznaczyć strefy zagrożenia dla życia i zdrowia ludzi, dopilnować rozmieszczenie tablic informacyjnych,
- zapewnić (w razie konieczności) podłączenie energii elektrycznej i oświetlenia terenu,
- prowadzić kontrole stanu technicznego i stanu zabezpieczenia przed pożarem,
- wydzielić pomieszczenia sanitarne, socjalne i dla środków pierwszej pomocy (apteczka)
- wydzielić teren składowania materiałów i sprzętu,
- zapewnić łączność telefoniczną i alarmową,
- zapewnić niezbędną ilość i rozmieścić zgodnie z wymaganiami ppoż. środków do gaszenia pożarów.,
- zapewnić i nadzorować przeprowadzenie codziennych stanowiskowych szkoleń BHP
- zapewnić i nadzorować poprawną organizację pracy
- kontrolować sposób użytkowania i zapewnić sprawność środków ochrony indywidualnej
- zapewnić właściwą organizację stanowisk pracy
- dbać o właściwy i higieniczny stan pomieszczeń sanitarnych

URZĄD MIASTA
Zielona Góra

6. Czynności organizacyjne.

Prawidłowe, a tym samym bezpieczne prowadzenie procesu inwestycyjnego wymaga jego udokumentowania zarówno w zakresie założeń jak i przebiegu. Posiadane dokumenty należy przechowywać w sposób umożliwiający ich udostępnienie organom kontrolującym. Obowiązkiem kierownika budowy jest przygotowanie, przechowywanie i prowadzenie :

- Dokumentacji technicznej w formie wymaganej przez Prawo Budowlane wraz z wymaganymi uzgodnieniami. Kierownik odpowiada za realizację budowy zgodnie z ustaleniami zawartymi w dokumentacji. Zmiany w stosunku do projektu winny być odnotowane w dzienniku budowy oraz naniesione w dokumentacji. Zgłoszenie obiektu do odbioru celem uzyskanie pozwolenia na użytkowanie wymaga w przypadku wprowadzenia zmian wykonania dokumentacji powykonawczej. Wszelkiego rodzaje zmiany wymagają autoryzacji autora projektu.
- Dokumentacji instruktażowej. Budowa prawidłowo przygotowana powinna być wyposażona w komplet instrukcji stanowiskowych, instrukcji bezpiecznej obsługi poszczególnych urządzeń, instrukcji określających zasady zachowania się, alarmowania i powiadamiania w przypadku wystąpienia zagrożeń życia lub zdrowia oraz zagrożeń pożarowych, Planu Bezpieczeństwa i Ochrony Zdrowia. Wykaz osób odpowiedzialnych, numery ich telefonów oraz telefonów alarmowych powinny zostać umieszczone na Tablicy Informacyjnej wykonanej i zlokalizowanej zgodnie z obowiązującymi przepisami.

W przypadku stwierdzenia wystąpienia bezpośredniego zagrożenia dla zdrowia lub życia pracowników, osoba kierująca pracami jest zobowiązana do natychmiastowego ich przerwania oraz podjęcia niezwłocznych działań w celu eliminacji zagrożeń. Pracownicy winni być wyposażeni w sprawne i bezpieczne środki ochrony indywidualnej oraz w odzież i buty ochronne.

7. Ustalenia końcowe.

Przed rozpoczęciem robót należy zapoznać się szczegółowo z dokumentacją budowlaną zwracając uwagę na warunki wydane w uzgodnieniach, zachowując wytyczne wykonawstwa i odbioru robót.

Rozpoczęcie robót należy poprzedzić sprawdzeniem czy zostały przez geodetę namierzone urządzenia podziemne. Szczególną uwagę należy zachować przy wykonywaniu robót ziemnych przy zagęszczaniu gruntu i warstw podbudowy.

W obrębie inwestycji występuje pełne uzbrojenie w postaci sieci oświetleniowej, napowietrznej i doziemnej sieci elektroenergetycznej, sieci wodociągowej, sieci kanalizacji sanitarnej, sieci telekomunikacyjnej i sieci gazowej.

Istniejące kable elektroenergetyczne i telekomunikacyjne przebiegające pod nawierzchnią jezdni i zjazdów podlegają zabezpieczeniu za pomocą dwudzielnych przepustów osłonowych.

Istniejące włazy z pokrywami na sieciach uzbrojenia terenu podlegają regulacji wysokościowej. Wszystkie włazy muszą spełniać wymagania klasy D400. Przed rozpoczęciem robót budowlanych należy dokonać przekazania urządzeń wod-kan przez przedstawiciela ZWiK Sp. z o.o. w Zielonej Górze. Istniejące pokrywy studni rewizyjnych oraz skrzynki zaworowe należy dostosować wysokościowo do projektowanych nawierzchni. Dodatkowo należy uwzględnić konieczność:

- montażu skrzynek ulicznych o średnicy 185 mm na istniejących zaworach gazowych i wodociągowych, znajdujących się w obrębie proj. nawierzchni jezdni i zjazdów,
- montażu betonowych kopert gr. 15 cm wokół włazów studziennych i skrzynek zaworowych zlokalizowanych w poboczu lub bezpośrednio za poboczem (w szalunku na włazach studziennych i prefabrykaty na skrzynkach zaworowych).

URZĄD MIASTA
Zielona Góra

Wszelkie roboty ziemne w pobliżu tych urządzeń należy wykonywać ręcznie z zachowaniem szczególnej ostrożności.

Całość prac należy wykonać zgodnie z „warunkami technicznymi i odbioru robót budowlano-montażowych, przepisami bhp i p.poż. oraz warunkami zawartymi w uzgodnieniach. Na każdym etapie robót, poczynając od prac przygotowawczych poprzez właściwe wykonawstwo, aż do odbioru wybudowanej infrastruktury, wykonawca zobowiązany jest ściśle przestrzegać obowiązujących wymagań i przepisów BHP oraz zaleceń, które zostaną zawarte w planie bezpieczeństwa i ochrony zdrowia (BiOZ).

Należy stosować zasadę, że nie wszystkie roboty można w pełni zmechanizować. Dotyczy to w szczególności robót ziemnych w rejonie istniejących przewodów infrastruktury technicznej. Część prac należy wykonywać ręcznie przy pełnym rozpoznaniu lokalizacji sieci i zabezpieczeniu bezpieczeństwa pracujących ludzi. Podczas realizacji robót w rejonie skrzyżowań z infrastrukturą techniczną należy ściśle przestrzegać przepisów BHP wykonywania prac budowlanych w sposób zapewniający ochronę pracujących ludzi. Zachować szczególną ostrożność przy prowadzeniu wszelkich prac rozbiórkowych, zarówno mechanicznie jak i ręcznie.

W trakcie realizacji robót należy zwrócić uwagę na przemieszczenie materiałów w pionie i w poziomie przy pomocy sprzętu zmechanizowanego. Sprzęt zmechanizowany i pomocniczy powinien posiadać ustalone parametry, takie jak dopuszczalny udźwig, nośność, ciśnienie i temperaturę.

Obowiązek sporządzenia planu "BIOZ" przed rozpoczęciem budowy spoczywa na kierowniku budowy. Szczegółowy zakres i forma planu „BIOZ" musi być zgodna z Rozporządzeniem Ministra Infrastruktury z dnia 27 sierpnia 2002r. (Dz. U. Z dnia 17 września 2002r). Plan BIOZ poza elementami wyżej wymienionymi powinien zawierać imienne przypisanie, potwierdzone własnoręcznym podpisem, ustaleń w nim zawartych do konkretnych osób w zależności od ich przygotowania zawodowego (wykształcenie, uprawnienia zawodowe, sprawność psychofizyczna potwierdzona badaniami lekarskimi).

Plan BIOZ poza elementami wyżej wymienionymi powinien zawierać imienne przypisanie, potwierdzone własnoręcznym podpisem, ustaleń w nim zawartych do konkretnych osób w zależności od ich przygotowania zawodowego (wykształcenie, uprawnienia zawodowe, sprawność psychofizyczna potwierdzona badaniami lekarskimi).

Plan BIOZ nie może zawierać ustaleń niezgodnych z obowiązującymi przepisami a w szczególności Prawem Budowlanym i Kodeksem Pracy. W wykonawstwie robót należy przestrzegać obowiązujących przepisów bhp, a w szczególności:

- Rozporządzenie Ministra Pracy i Polityki Socjalnej z dn. 26.09.1997 — Dz.U.1997/129/844 z późniejszymi zmianami w sprawie ogólnych przepisów bezpieczeństwa i higieny pracy,
- Rozporządzenie Ministra Budownictwa i Przemysłu Materiałów Budowlanych z dnia 6 lutego 2003r. w sprawie bezpieczeństwa i higieny pracy podczas wykonywaniu robót budowlanych - Dz. U. 2003/47/401/,
- Rozporządzenie Ministra Gospodarki z dnia 20.09.2001r. w sprawie bezpieczeństwa i higieny pracy podczas eksploatacji maszyn i innych urządzeń technicznych do robót ziemnych, budowlanych i drogowych- DZ. U. 2001/118/1263.

opracował:

mgr inż. Piotr Sawiak

URZĄD MIASTA
Zielona Góra